NISSAN

SHIFT_

NISSAN ATLEON

PREISLISTE

gültig ab 01. August 2012

WESENTLICHE AUSSTATTUNG

Modelle	3,5 t	5,6 t	8,0 t
Erhältliche Motorisierungen (Bezeichnung – kW(PS) / bei U/min)			
NISSAN ZD30 DDTI – 110(150)/3.400	●	●	–
CUMMINS ISB5-4H – 136(185)/2.500	–	–	●
Bremsanlage			
Motorbremse	–	–	●
Bremsanlage hydraulisch	●	●	–
Bremsanlage druckluftunterstützt / hydraulisch	–	–	●
ABS mit elektronischer Bremskraftkontrolle	●	●	●
Innenbelüftete Scheibenbremsen	●	●	●
Lenkung			
Kugelumlaufservolenkung	●	●	●
Getriebe			
ZF 6S-380 (NISSAN 150PS) – 6-Gang manuell	●	●	–
EATON FSO-5206B (CUMMINS 185PS) – 6-Gang manuell	–	–	●
Abgasreinigung			
SCR Abgasreinigung	–	–	●
Abgasrückführung und Katalysator	●	●	–
Dieselpartikelfilter (mit Schalter zur manuellen Reinigung)	●	●	–
Fahrzeugelektrik			
Fahrzeugelektrik 24V	–	–	●
Fahrzeugelektrik 12V	●	●	–
2 Batterien 12V 120 AH	–	–	●
1 Batterie 12V 110 AH	●	●	–
Weitere Ausstattungen			
Wegfahrsperre	●	●	–
Abschließbarer Tankdeckel	●	●	●
Manuell kippbare Kabine	●	●	●
Digitaler Tachograph	●	●	●
Hinterachssperrdifferential (100 %)	–	–	●
Unterfahrschutz hinten	●	●	●
Ersatzradhalterung	●	●	●
Bremskeil	●	●	●
Tagfahrlicht	●	●	●
Halogenscheinwerfer	●	●	–
Halogenscheinwerfer mit Niveauregulierung	●	●	●

● Serienausstattung
– Nicht erhältlich

WESENTLICHE AUSSTATTUNG

Modelle	3,5 t	5,6 t	8,0 t
Verfügbare Radstände (mm)			
Radstand 1	2.800	2.800	3.200
Radstand 2	3.200	3.200	3.600
Radstand 3	3.600	3.600	3.900
Radstand 4	4.000	4.000	4.400
Spiegel			
Elektrisch einstellbare Außenspiegel	●	●	●
Frontspiegel an der Windschutzscheibe	–	–	●
Seitlicher Abstandsspiegel rechts	–	●	●
Weitwinkelspiegel in Außenspiegel integriert	●	●	●
Beheizbare Außenspiegel	●	●	●
Multifunktionsinstrument			
Bremsdruckanzeige	–	–	●
Warnleuchte niedriger Harnstofftankinhalt (Tankinhalt unter 10 %)	–	–	●
Tachometer	●	●	●
Drehzahlmesser	●	●	●
STOP-Warnleuchte (leuchtet bei niedrigem Öldruck und kritischer Wassertemperatur)	–	–	●
Warnleuchte niedriger Öldruck	–	–	●
Wassertemperaturanzeige	●	●	●
Tankanzeige	●	●	●
Kabine			
Fahrersitz & Beifahrerdoppelsitzbank	●	●	●
Mechanisch gefederter Fahrersitz	●	●	●
Elektrische Fensterheber (mit One-Touch-Funktion für den Fahrer)	●	●	●
Klimaanlage	○	○	○
Digitaluhr (integriert in Tachograph)	●	●	●

● Serienausstattung
○ Sonderausstattung
– Nicht erhältlich

WESENTLICHE AUSSTATTUNG

Modelle	3,5 t	5,6 t	8,0 t
Ausstattungsniveau COMFORT			
Zusätzliche Steckdose (12V)	●	●	●
Zentralverriegelung	●	●	●
Funkfernbedienung für die Zentralverriegelung (nur bis inkl. 5,6 t)	●	●	●
Elektrisch einstellbare Außenspiegel	●	●	●
Radio CD / AM / FM mit 2 Lautsprechern	●	●	●
2 Hochtonlautsprecher	●	●	●
Scheinwerferniveauregulierung	●	●	●
Nebelscheinwerfer	●	●	●
Digitaler Tachograph	●	●	●
Weitere Optionen			
Kurze Hinterachsübersetzung (nur bei 80.19 3.200 u. 3.600, nicht kombinierbar mit Anhängezugvorrüstung)	–	–	○

● Serienausstattung
○ Sonderausstattung
– Nicht erhältlich

Die technischen Daten

Kabinenausführung		**schmal (TK-20)**							
Motor		**NISSAN ZD30 DDTI**							
Bremsen		**HYDRAULISCH**							
Rahmen		**LP2-HD**							
zulässiges Gesamtgewicht (t)		**3.5**				**5.6**			
Radstand		**1**	**2**	**3**	**4**	**1**	**2**	**3**	**4**
Radstand in mm		2.800	3.200	3.600	4.000	2.800	3.200	3.600	4.000
BEZEICHNUNG UND MOTORLEISTUNG (gem. EG-Richtlinie 80/1269)		**35.15**				**56.15**			
max. Leistung	kW(PS) / bei U/min	110(150)/3.400							
max. Drehmoment	Nm / bei U/min	350/2.000							
Abgasnorm		EURO5							
MOTORISIERUNG									
Anzahl Zylinder, Anordnung		4 in Reihe							
Ventile pro Zylinder		4, DOHC							
Luftansaugsystem		Turbolader und Ladeluftkühler							
Steuerung		ECCS							
Hubraum	cm^3	2.953							
Bohrung x Hub	mm	96 x 102							
Verdichtungsverhältnis		15,9							
Kraftstoffart		Diesel							
Gemischaufbereitung		Direkteinspritzung + Common Rail							
Abgasreinigung		Abgasrückführung + Katalysator							
Dieselpartikelfilter		Ja							
Elektrik	V	12							
Batterie	Ah	1 x 110 Ah							
Anlasser	Kw	2,5							
Lichtmaschine	A	135							
GETRIEBE									
Kupplung		Hydraulisch betätigte Einscheiben-Trockenkupplung, pneumatisch unterstützt							
Getriebetyp		6-Gang-Schaltgetriebe							
Getriebeübersetzungen	Kriechg.	–							
	1. Gang	5,380							
	2. Gang	3,150							
	3. Gang	2,040							
	4. Gang	1,360							
	5. Gang	1,000							
	6. Gang	0,790							
	7. Gang	–							
	8. Gang	–							
	Rückw.	4,840							
Achsantrieb	Serie	Hinterradantrieb							
Achsübersetzung	Serie	4,375				4,625			
	Option	–				–			

Die technischen Daten

Kabinenausführung		**schmal (TK-20)**							
Motor		**NISSAN ZD30 DDTI**							
Bremsen		**HYDRAULISCH**							
Rahmen		**LP2-HD**							
zulässiges Gesamtgewicht (t)		**3.5**				**5.6**			
Radstand		**1**	**2**	**3**	**4**	**1**	**2**	**3**	**4**
Radstand in mm		2.800	3.200	3.600	4.000	2.800	3.200	3.600	4.000
FAHRWERK		**35.15**				**56.15**			
Rahmen		C-Profil-Leiterrahmen mit geschraubten und genieteten Querträgern							
Rahmenbreite	mm	800							
Querschnitt	mm	168x60x4							
Vorderradaufhängung		Starrachse, H-Profil, Parabelfederung, Stoßdämpfer, Stabilisator							
Hinterradaufhängung	Serie	Starrachse, Parabelfederung, Stoßdämpfer, Stabilisator							
Lenkung		Kugelumlauf-Servolenkung							
Bremsen		Hydraulisches Zweikreis-Bremssystem, druckluftunterstützt, ABS							
	vorn	Innenbelüftete Scheiben, 2x52, Øef=234,6							
	hinten	Innenbelüftete Scheiben, 2x44, Øef=241							
Motorbremse		–							
Felgen		5½ J x 16"							
Schrauben		6 x M18							
Bereifung	Serie	195/75 R 16				205/75 R 16			
TANKINHALT									
Tankinhalt	Serie l	90, rechts angeordnet				90, rechts angeordnet			
AdBlue-Tankinhalt	l								
FAHRLEISTUNGEN*									
Höchstgeschwindigkeit (0 % Gefälle)	km/h	130				90			
Motordrehzahl bei 90 km/h		2.332				2.510			
max. Böschungswinkel	%	>40				>40			
max. Anfahrwinkel	%	>40				32,3			
GERÄUSCHENTWICKLUNG (gem. EG-Richtlinie 1999/101)									
Fahrgeräusch	(dB(A))	78				78			
Standgeräusch	(dB(A)) / U/min	91 / 2.550				91 / 2.550			
ABMESSUNGEN FAHRERHAUS									
Fahrerhaushöhe unbeladen	mm	2.400				2.405			
Breite über alles ohne Spiegel	mm	1.987				1.987			
Breite über alles mit Spiegel	mm	2.647				2.647			
Überhang vorn	mm	1.220				1.220			
Radstand	mm	2.800	3.200	3.600	4.000	2.800	3.200	3.600	4.000
Überhang hinten (ohne Unterbodenblende und Rückleuchten)	mm	1.370	1.680	1.980	2.280	1.370	1.680	1.980	2.280
Länge über alles (ohne Unterbodenblende und Rückleuchten)	mm	5.390	6.100	6.800	7.500	5.390	6.100	6.800	7.500
Spurweite vorn	mm	1.700				1.700			
Spurweite hinten	mm	1.571				1.583			
Hinterachsbreite gesamt (mit Zwillingsreifen)	mm	2.006				2.025			
SITZANORDNUNG									
Anzahl Sitze		3 Sitze: Fahrersitz und Beifahrerdoppelsitzbank							

* voll beladen

Die technischen Daten

Kabinenausführung		**schmal (TK-20)**							
Motor		**NISSAN ZD30 DDTI**							
Bremsen		**HYDRAULISCH**							
Rahmen		**LP2-HD**							
zulässiges Gesamtgewicht (t)		**3.5**				**5.6**			
Radstand		**1**	**2**	**3**	**4**	**1**	**2**	**3**	**4**
Radstand in mm		2.800	3.200	3.600	4.000	2.800	3.200	3.600	4.000
ABMESSUNGEN Rahmen		**35.15**				**56.15**			
Vorderachse bis Aufbauanfang	mm	680							
Aufbaulänge hinten (als Anhaltspunkt max.	Serie mm	3.648	4.358	5.058	5.758	3.648	4.358	5.058	5.758
und min. Länge. Gilt für Serienaufbau	min. mm	3.170	3.570	3.970	4.370	3.563	4.260	4.960	5.668
und gleichmäßig verteilte Ladung)	max. mm	3.940	4.600	5.260	5.920	3.940	4.600	5.260	5.920
Schwerpunkthöhe	mm	841	839	837	838	843	841	840	838
(Rahmen mit Führerhaus, unbeladen) (Hdcg)									
Schwerpunkthöhe (Komplettfahrzeug) (HC 1/3)	mm	1.246	1.231	1.224	1.214	1.649	1.640	1.635	1.627
Aufbaubreite hinten	mm	2.450				2.450			
max. Überhang hinten	mm	1.820	2.080	2.340	2.600	1.820	2.080	2.340	2.600
Gesamtlänge	mm	5.840	6.500	7.160	7.820	5.840	6.500	7.160	7.820
GEWICHTE									
zulässiges Gesamtgewicht	Gesamt kg	3.500				5.600			
	vorn kg	2.120				2.120			
	hinten kg	2.500				4.000			
Leergewicht (Serienausstattung,	Gesamt kg	2.095	2.125	2.140	2.165	2.115	2.145	2.160	2.185
ohne Fahrer, voller Kraftstofftank,	vorn kg	1.495	1.495	1.495	1.500	1.505	1.505	1.505	1.510
mit Reserverad und Werkzeug)	hinten kg	600	630	645	665	610	640	655	675
Fahrgestelltragfähigkeit	Gesamt kg	1.405	1.375	1.360	1.335	3.485	3.455	3.440	3.415
	vorn kg	625	625	625	620	615	615	615	610
	hinten kg	1.900	1.870	1.855	1.835	3.390	3.360	3.345	3.325
Anhängelast, gebremst bei 12 % Steigung	kg	3.500							
Anhängelast ungebremst	kg	750							
max. Belastung des Anhängerkugelkopfs	kg	250							
effektive Anhängelast	kg	3.500							

Die technischen Daten

Kabinenausführung		**schmal (TK-20)**			
Motor		**CUMMINS ISB5-4H**			
Bremsen		**druckluftunterstützt / hydraulisch betätigt**			
Rahmen		**LG1**			
zulässiges Gesamtgewicht (t)		**8.0**			
Radstand		**1**	**2**	**3**	**4**
Radstand in mm		3.200	3.600	3.900	4.400
BEZEICHNUNG UND MOTORLEISTUNG (gem. EG-Richtlinie 80/1269)		**80.19**			
max. Leistung	kW(PS) / bei U/min	136 (185)/2.500			
max. Drehmoment	Nm / bei U/min	700/1.200			
Abgasnorm		Euro5 (2005/55/EG geändert durch 2006/51G/EG)			
MOTORISIERUNG					
Anzahl Zylinder, Anordnung		4 in Reihe			
Ventile pro Zylinder		4, DOHC			
Luftansaugsystem		Turbolader und Ladeluftkühler			
Steuerung		ECCS			
Hubraum	cm^3	4.500			
Bohrung x Hub	mm	107 x 124			
Verdichtungsverhältnis		17,3 : 1			
Kraftstoffart		Diesel			
Gemischaufbereitung		Direkteinspritzung + Common Rail			
Abgasreinigung		SCR System			
Elektrik	V	24			
Batterie	Ah	2 x 120 Ah			
Anlasser	Kw	4			
Lichtmaschine	A	90			
GETRIEBE					
Kupplung		Hydraulisch betätigte Einscheiben-Trockenkupplung, pneumatisch unterstützt			
Getriebetyp		6-Gang-Schaltgetriebe			
Getriebeübersetzungen	Kriechg.	–			
	1. Gang	6,080			
	2. Gang	3,530			
	3. Gang	2,090			
	4. Gang	1,350			
	5. Gang	1,000			
	6. Gang	0,790			
	7. Gang	–			
	8. Gang	–			
	Rückw.	5,430			
Achsantrieb	Serie	Hinterradantrieb 100 %-Hinterachssperrdifferential			
Achsübersetzung	Serie	3,727			
	Option	4,100			

Die technischen Daten

Kabinenausführung		**schmal (TK-20)**			
Motor		**CUMMINS ISB5-4H**			
Bremsen		**druckluftunterstützt / hydraulisch betätigt**			
Rahmen		**LG1**			
zulässiges Gesamtgewicht (t)		**8.0**			
Radstand		**1**	**2**	**3**	**4**
Radstand in mm		3.200	3.600	3.900	4.400
FAHRWERK		**80.19**			
Rahmen		C-Profil-Leiterrahmen mit geschraubten und genieteten Querträgern			
Rahmenbreite	mm	800			
Querschnitt	mm	170x70x5			
Vorderradaufhängung		Starrachse, H-Profil, Parabelfederung, Stoßdämpfer, Stabilisator			
Hinterradaufhängung	Serie	Starrachse, Parabelfederung, Stoßdämpfer, Stabilisator			
Lenkung		Kugelumlauf-Servolenkung			
Bremsen		Druckluft-Zweikreis-Bremssystem, hydraulisch betätigt, mit ABS (ASR Option)			
	vorn	Innenbelüftete Scheiben, 2x68 Øef=252			
	hinten	Innenbelüftete Scheiben, 2x68 Øef=252			
Motorbremse		Motorstaubremse			
Felgen		5,25 x 17,5"			
Schrauben		6 x M18			
Bereifung	Serie	205/75 R 17,5			
TANKINHALT					
Tankinhalt	Serie l	135, rechts angeordnet			
AdBlue-Tankinhalt	l	35			
FAHRLEISTUNGEN*					
Höchstgeschwindigkeit (0 % Gefälle)	km/h	90			
Motordrehzahl bei 90 km/h		1.904			
max. Böschungswinkel	%	>40			
max. Anfahrwinkel	%	>40			
GERÄUSCHENTWICKLUNG (gem. EG-Richtlinie 1999/101)					
Fahrgeräusch	(dB(A))	76			
Standgeräusch	(dB(A)) / U/min	85 / 1875			
ABMESSUNGEN FAHRERHAUS					
Fahrerhaushöhe unbeladen	mm	2.450			
Breite über alles ohne Spiegel	mm	1.987			
Breite über alles mit Spiegel	mm	2.647			
Überhang vorn	mm	1.220			
Radstand	mm	3.200	3.600	3.900	4.400
Überhang hinten (ohne Unterbodenblende und Rückleuchten)	mm	1.450	1.700	1.900	2.300
Länge über alles (ohne Unterbodenblende und Rückleuchten)	mm	5.870	6.520	7.020	7.920
Spurweite vorn	mm	1.660			
Spurweite hinten	mm	1.632			
Hinterachsbreite gesamt (mit Zwillingsreifen)	mm	2.106			
SITZANORDNUNG					
Anzahl Sitze		3 Sitze: Fahrersitz und Beifahrerdoppelsitzbank			

* voll beladen

Die technischen Daten

Kabinenausführung		**schmal (TK-20)**			
Motor		**CUMMINS ISB5-4H**			
Bremsen		**druckluftunterstützt / hydraulisch betätigt**			
Rahmen		**LG1**			
zulässiges Gesamtgewicht (t)		**8.0**			
Radstand		**1**	**2**	**3**	**4**
Radstand in mm		3.200	3.600	3.900	4.400
ABMESSUNGEN Rahmen		**80.19**			
Vorderachse bis Aufbauanfang	mm	680			
Aufbaulänge hinten (als Anhaltspunkt max.	Serie mm	3.970	4.620	5.120	6.020
und min. Länge. Gilt für Serienaufbau	min. mm	3.875	4.547	5.052	5.881
und gleichmäßig verteilte Ladung)	max. mm	4.600	5.260	5.755	6.580
Schwerpunkthöhe	mm	847	846	845	843
(Rahmen mit Führerhaus, unbeladen) (Hdcg)					
Schwerpunkthöhe (Komplettfahrzeug) (HC 1/3)	mm	1.700	1.795	1.692	1.686
Aufbaubreite hinten	mm	2.450			
max. Überhang hinten	mm	2.080	2.340	2.535	2.860
Gesamtlänge	mm	6.500	7.160	7.655	8.480
GEWICHTE					
zulässiges Gesamtgewicht	Gesamt kg	8.000			
	vorn kg	3100			
	hinten kg	5.600			
Leergewicht (Serienausstattung,	Gesamt kg	3.005	3.025	3.040	3.075
ohne Fahrer, voller Kraftstofftank,	vorn kg	2.010	2.025	2.035	2.045
mit Reserverad und Werkzeug)	hinten kg	995	1.000	1.005	1.030
Fahrgestelltragfähigkeit	Gesamt kg	4.995	4.975	4.960	4.925
	vorn kg	1.090	1.075	1.065	1.055
	hinten kg	4.605	4.600	4.595	4.570
Anhängelast, gebremst bei 12 % Steigung	kg	3.500			
Anhängelast ungebremst	kg	750			
max. Belastung des Anhängerkugelkopfs	kg	250			
effektive Anhängelast	kg	3.500			

Farben

Modelle	Erhältliche Farben für alle Varianten
326G White	●
Z10G Red	●
KY0G New Silver (M)	○
TT2G Blue (M)	○

(M) = Metalliclackierung

● Ohne Aufpreis erhältlich
○ Sonderausstattung

Technische Zeichnungen

Kabine (3,5 – 8,0t)

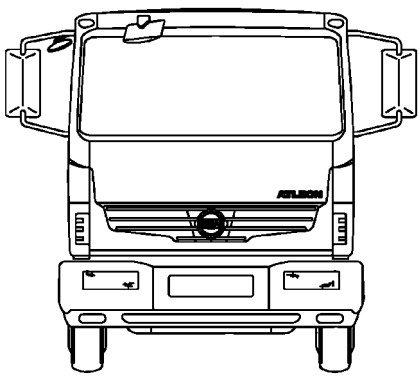

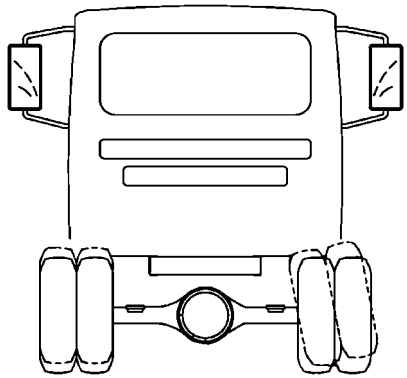

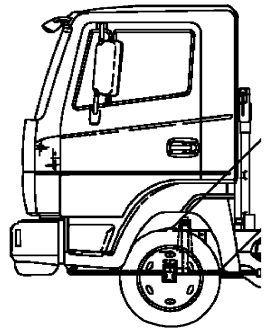

Maßangaben und Details zur Spiegelanordnung siehe technische Daten.

Motordiagramme

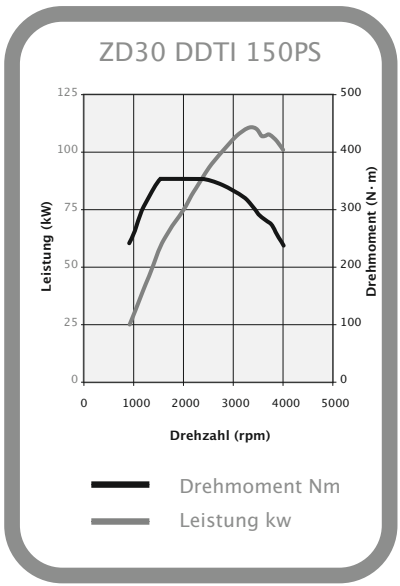

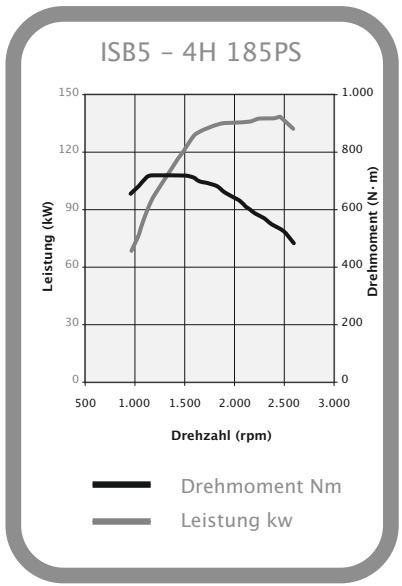

NISSAN CENTER EUROPE GMBH
Renault Nissan Straße 6 – 10
50321 Brühl

Internet-Adresse: www.nissan.de

Ihr NISSAN Händler:

Dieser Prospekt wurde auf chlorfrei gebleichtem Papier gedruckt. Stand: August 2012 – Druck-Nr.: 5821