NISSAN

SHIFT_

NISSAN MICRA

PREISLISTE

gültig ab 01. April 2013

Die Modelle

Modelle	Motor	Hubraum (l)	kW (PS)	Getriebe	Preise € inkl. MwSt.
VISIA FIRST	Benziner	1.2	59 (80)	5-Gang Schaltgetriebe	10.840,–
ACENTA	Benziner	1.2	59 (80)	5-Gang Schaltgetriebe	13.990,–
		1.2	59 (80)	CVT Automatikgetriebe	15.440,–
		1.2 DIG-S	72 (98)	5-Gang Schaltgetriebe	15.590,–
		1.2 DIG-S	72 (98)	CVT Automatikgetriebe	17.040,–
TEKNA	Benziner	1.2	59 (80)	5-Gang Schaltgetriebe	15.990,–
		1.2 DIG-S	72 (98)	5-Gang Schaltgetriebe	17.590,–
		1.2 DIG-S	72 (98)	CVT Automatikgetriebe	19.040,–
30 JAHRE EDITION	Benziner	1.2	59 (80)	5-Gang Schaltgetriebe	12.790,–
		1.2	59 (80)	CVT Automatikgetriebe	14.240,–

Alle Preisangaben in EURO sind unverbindliche Preisempfehlungen einschl. 19 % Mehrwertsteuer ab Auslieferungslager der NISSAN CENTER EUROPE GMBH zuzüglich Überführung und Zulassung. Der Inhalt entspricht den zum Zeitpunkt der Drucklegung vorhandenen Kenntnissen. Änderungen der beschriebenen Modelle bleiben vorbehalten. Ihr NISSAN Vertragshändler wird Sie gerne über etwaige Änderungen informieren.

Sonderausstattung gegen Mehrpreis

Sonderausstattung	Preise € inkl. MwSt.	MICRA VISIA FIRST	MICRA ACENTA	MICRA TEKNA
Comfort Paket: – Radio-CD-Kombination mit Bluetooth®, AUX-Eingang und 4 Lautsprechern – Manuelle Klimaanlage	**1.500,–**	○	–	–

Tech-Paket:
– NISSAN Connect
  – 2-DIN Navigationseinheit mit 5" Farbdisplay und Touchscreen
  – Radio-CD-Kombination mit MP3-Wiedergabe und 6 Lautsprechern
  – USB-Schnittstelle, iPod-Gateway, Bluetooth® Audio Streaming
  – Kartenmaterial EU, 8 Sprachen
– Parkguide inkl. Einparksensoren hinten, Bordcomputer
	800,–	–	○	●

Metallic- oder Mineraleffektlackierung	**470,–**	○	○	○

● Serienausstattung
○ Sonderausstattung
– Werkseitig nicht lieferbar

Alle Preisangaben in EURO sind unverbindliche Preisempfehlungen einschl. 19 % Mehrwertsteuer ab Auslieferungs-lager der NISSAN CENTER EUROPE GMBH zuzüglich Überführung und Zulassung. Der Inhalt entspricht den zum Zeitpunkt der Drucklegung vorhandenen Kenntnissen. Änderungen der beschriebenen Modelle bleiben vorbehalten. Ihr NISSAN Vertragshändler wird Sie gerne über etwaige Änderungen informieren.

Original NISSAN Zubehör

Zubehör	Preis € inkl. MwSt.	MICRA VISIA FIRST	MICRA 30 JAHRE EDITION	MICRA ACENTA	MICRA TEKNA
Nebelleuchtenringe, Chrom-Optik, Satz à 2 Stück	**99,00**	–	–	S	S
Spiegelkappen, Chrom-Optik, Satz à 2 Stück	**178,00**	S	S	S	S
Motorhauben-Sticker „Dark Grey“ Streifen	**142,00**	S	S	S	S
Sticker-Set „Rot & Weiß“ *	**274,00**	S	S	S	S
Schmutzfänger für vorne und hinten, Satz à 4 Stück	**59,00**	S	S	S	S
Heckklappenleiste, Chrom-Optik	**123,00**	S	S	S	S
Auspuffblende, Edelstahl verchromt	**49,00**	S	S	S	S
Basis-Dachträger, Stahl	**139,00**	S	S	S	S
Ladekantenschutz, außen, Aluminium	**54,00**	S	S	S	S
Einstiegsleisten, vorne beleuchtet, Satz à 4 Stück	**122,00**	S	S	S	S
Kofferraum-Passformschale, soft	**39,00**	S	S	S	S
NISSAN Einparkhilfe für hinteren Stoßfänger, 4 Sensoren	**141,00**	S	S	S	–
NISSAN Einparkhilfe für vorderen Stoßfänger	**141,00**	S	S	S	S
Gummi-Fußmatten, Satz à 4 Stück	**45,00**	S	S	S	S
Textil-Fußmatten, Velours, Satz à 4 Stück	**33,00**	S	S	S	S
Textil-Kofferraummatte	**30,00**	S	S	S	S
PIONEER 1-DIN Audiokit inkl. Lautsprecher	**160,00**	S	S	–	–
Standheizung mit Funkfernbedienung	**ab 1.260,00**	S	S	S	S

Preise inkl. 19% MwSt. zzgl. Montage, TÜV und Lackierung wo erforderlich.

* Für weiße Fahrzeuge geeignet. Auch für schwarze Fahrzeuge „Rot & Schwarz“ erhältlich

– Nicht lieferbar
S Zubehör durch Händlernachrüstung

Alle Preisangaben in EURO sind unverbindliche Preisempfehlungen einschl. 19% Mehrwertsteuer ab Auslieferungslager der NISSAN CENTER EUROPE GMBH zuzüglich Überführung und Zulassung. Der Inhalt entspricht den zum Zeitpunkt der Drucklegung vorhandenen Kenntnissen. Änderungen der beschriebenen Modelle bleiben vorbehalten. Ihr NISSAN Vertragshändler wird Sie gerne über etwaige Änderungen informieren.

Wesentliche Serienausstattung

VISIA FIRST **(nur 80 PS Motor)**
14" Stahlfelgen mit Radabdeckungen
Airbags: – Fahrer- und Beifahrerairbag – Seitenairbags, vorne – Kopfairbags, vorne und hinten
Anti-Blockiersystem (ABS) mit elektronischer Bremskraftverteilung (EBD), NISSAN Bremsassistent
Display, digital
Elektronisches Stabilitätsprogramm (ESP)
Fensterheber, elektrisch, vorne
Getränkehalter vorne und hinten
ISOFIX-Kindersitzbefestigungspunkte, hinten
Lenksäule, höhenverstellbar
Servolenkung, elektrisch, geschwindigkeitsabhängig
Stoßfänger in Wagenfarbe
Zentralverriegelung mit Funkfernbedienung

30 JAHRE EDITION **gegenüber VISIA**
15" Leichtmetallfelgen
Außenspiegel in Wagenfarbe
Dachspoiler
Manuelle Klimaanlage
Radio-CD Kombination mit Bluetooth-Schnittstelle, AUX-Eingang und 4 Lautsprechern
Türaußengriffe in Wagenfarbe

ACENTA **gegenüber VISIA FIRST**
15" Leichtmetallfelgen
Außenspiegel und Türaußengriffe, in Wagenfarbe lackiert
Außenspiegel, elektrisch einstellbar
Dachspoiler
Fahrersitz, höhenverstellbar, mit Armlehne
Klimaanlage, manuell, inkl. Pollenfilter
Lenkrad und Schaltknauf, lederummantelt
Lenkradfernbedienung für Audiosystem und Freisprecheinrichtung
Leselampe, vorne
Make-up Spiegel Fahrer und Beifahrer
Nebelscheinwerfer
Radio-CD-Kombination mit Bluetooth®-Schnittstelle, AUX-Eingang und 4 Lautsprechern
Rückbank im Verhältnis 60 : 40 komplett umlegbar; mit Easy-Flat-Floor-System für ebene Ladefläche
Türinnengriffe verchromt

TEKNA **gegenüber ACENTA**
Außenspiegel, elektrisch anklappbar
Beifahrersitz mit Taschenfach
Bordcomputer
Fahrtlichtautomatik
Geschwindigkeitsregelanlage und Geschwindigkeitsbegrenzer
Glasdach
Intelligent Key und Start/Stopp-Knopf
Klimaautomatik, inkl. Pollenfilter
NISSAN Connect 2-DIN Navigationseinheit mit 5" Farbdisplay und Touchscreen
Parkguide mit Parksensoren hinten
Regensensor

Die Ausstattung

Typ	MICRA VISIA FIRST	MICRA 30 JAHRE EDITION	MICRA ACENTA	MICRA TEKNA
Außenausstattung				
Außenspiegel:				
– manuell einstellbar, schwarz	●	–	–	–
– in Wagenfarbe lackiert	–	●	●	●
– elektrisch einstellbar	–	–	●	●
– elektrisch anklappbar, beheizbar	–	–	–	●
Bereifung und Räder:				
– 14" Stahlfelgen	●	–	–	–
– 15" Leichtmetallfelgen	–	●	●	●
– Reserverad: Notrad	●	●	●	●
Chromleiste oberer Lufteinlass	–	–	●	●
Chromspange unterer Lufteinlass	–	–	–	●
Design:				
– Dachspoiler	–	●	●	●
Frontscheibenwischer, zweistufig, mit Intervallschaltung	●	●	●	●
Heckscheibenwischer, zweistufig	●	●	●	●
Glasdach	–	–	–	●
Regensensor	–	–	–	●
Scheiben:				
– Frontscheibe aus Verbundglas	●	●	●	●
– Scheiben, getönt, rundum	●	●	●	●
– Heckscheibe, beheizbar	●	●	●	●
Scheinwerfer:				
– Fahrtlichtautomatik	–	–	–	●
– Friendly Lighting	–	–	●	●
– Halogen-Hauptscheinwerfer	●	●	●	●
– Nebelscheinwerfer, in Frontstoßfänger integriert	–	–	●	●
– Nebelschlussleuchte	●	●	●	●
Stoßfänger, in Wagenfarbe lackiert	●	●	●	●
Türaußengriffe				
– schwarz	●	–	–	–
– in Wagenfarbe lackiert	–	●	●	●

○ Sonderausstattung
● Serienausstattung
– Werkseitig nicht lieferbar

Die Ausstattung

Typ	MICRA VISIA FIRST	MICRA 30 JAHRE EDITION	MICRA ACENTA	MICRA TEKNA
Technische Ausstattung				
Audiosystem:				
Radio-CD-Kombination, 4 Lautsprecher und AUX-Anschluss	○[1]	●	●	–
Bluetooth-Schnittstelle inkl. Freisprecheinrichtung	○[1]	●	●	●
Radiovorbereitung (Antenne, Lautsprecher Verkabelung vorne und hinten)	●	●	–	–
Fensterheber:				
– elektrisch, vorn	●	●	●	●
Geschwindigkeitsregelanlage und -begrenzer	–	–	–	●
Lenkradfernbedienung für				
– Audiosystem	○[1]	●	●	●
– Bluetooth®-Schnittstelle für Mobiltelefone	○[1]	●	●	●
– Geschwindigkeitsregelanlage	–	–	–	●
NISSAN Connect – 2-DIN Navigationseinheit mit 5" Farbdisplay und Touchscreen – Radio-CD-Kombination mit MP3-Wiedergabe und 6 Lautsprechern – USB-Schnittstelle, iPod-Gateway, Bluetooth® Audio Streaming – Kartenmaterial EU auf SD-Karte, 8 Sprachen	–	–	○[2]	●
Parkguide mit Parksensoren hinten	–	–	○[2]	●
Servolenkung, elektrisch, geschwindigkeitsabhängig	●	●	●	●
Stopp-/Start-System	–	–	●[3]	●[3]
Wegfahrsperre, elektronisch	●	●	●	●
Zentralverriegelung				
– mit Funkfernbedienung	●	●	●	●
– mit Intelligent Key	–	–	–	●
– automatische Türverriegelung, geschwindigkeitsabhängig	●	●	●	●
Sicherheitsausstattung				
Airbags:				
– Fahrer und Beifahrerairbag	●	●	●	●
– Beifahrerairbag abschaltbar	●	●	●	●
– Seitenairbags vorne	●	●	●	●
– Kopfairbags, vorn und hinten	●	●	●	●
Anti-Blockiersystem (ABS) mit elektronischer Bremskraftverteilung (EBD) und NISSAN Bremsassistent	●	●	●	●
Dritte Bremsleuchte	●	●	●	●
Elektronisches Stabilitätsprogramm (ESP)	●	●	●	●
ISOFIX-Kindersitz-Befestigungspunkte, hinten auf äußeren Plätzen	●	●	●	●
Kindersicherung an den hinteren Türen	●	●	●	●
Kopfstützen höhenverstellbar auf allen Plätzen	●	●	●	●
Sicherheitsgurte:				
– Dreipunkt-Sicherheitsgurte auf allen Plätzen	●	●	●	●
– Gurtstraffer und Gurtkaftbegrenzer für Sicherheitsgurte, vorne	●	●	●	●
Warnsignal für nicht angelegte Sicherheitsgurte akustisch und Warnlampe, Fahrer	●	●	●	●

○ Sonderausstattung
● Serienausstattung
– Werkseitig nicht lieferbar

[1] Optional; Bestandteil des Comfort Pakets
[2] Bestandteil des Tech-Pakets
[3] Nur bei DIG-S Motor

Die Ausstattung

Typ	MICRA VISIA FIRST	MICRA 30 JAHRE EDITION	MICRA ACENTA	MICRA TEKNA
Instrumentierung				
Bordcomputer, Anzeige von: Außentemperatur, Verbrauch, Kraftstoffreserve, Geschwindigkeit, Uhrzeit, Wartungseinstellungen	–	–	○[1]	●
Display, digital, für Kilometerzähler, Tageskilometerzähler, Uhrzeit, Verbrauch	●	●	●	●
Geschwindigkeitsmesser und Drehzahlmesser	●	●	●	●
Kraftstoffanzeige	●	●	●	●
Innenausstattung				
Armlehnen an den Türen	●	●	●	●
Defrosterdüsen für Front- und Seitenscheiben	●	●	●	●
Haltegriffe für Beifahrer und Fondpassagiere	–	–	●	●
Innenspiegel, abblendbar	●	●	●	●
Klimaanlage, manuell, inkl. Pollenfilter	○[2]	●	●	–
Klimaautomatik, inkl. Pollenfilter	–	–	–	●
Kofferraumbeleuchtung	–	–	●	●
Laderaumabdeckung	●	●	●	●
Lenkrad				
– kunststoffummantelt	●	●	–	–
– lederummantelt	–	–	●	●
Lenksäule, höhenverstellbar	●	●	●	●
Leselampe, vorn	–	–	●	●
Make-Up-Spiegel, auf Fahrer- und Beifahrerseite	–	–	●	●
Rücksitzbank				
– Rückenlehne asymmetrisch (60:40) umklappbar, Easy-Flat-Floor-System	–	–	●	●
– Rücklehne umklappbar	●	●	–	–
Fahrer- und Beifahrersitz				
– manuell einstellbar	●	●	●	●
– Handtaschenfach im Beifahrersitz	–	–	–	●
– Fahrersitz, höhenverstellbar, mit Armlehne	–	–	●	●
Sitzbezüge:				
– Stoff „Black“	●	●	●	●
– Stoff „Grey“	●	●	●	–
Steckdose, 12-Volt, vorn	●	●	●[3]	–
Tankdeckelfernentriegelung	●	●	●	●
Türinnengriffe, verchromt	–	–	●	●
Türinnenverkleidung, mit Stoffeinsätzen	–	–	●	●

○ Sonderausstattung
● Serienausstattung
– Werkseitig nicht lieferbar

[1] Bordcomputer serienmäßig bei CVT Automatikgetriebe; bei manuellem Getriebe nur in Kombination mit Option Parkguide
[2] Optional – Bestandteil des Comfort Pakets
[3] Nicht in Kombination mit NISSAN Connect

Die Ausstattung

Typ	MICRA VISIA FIRST	MICRA 30 JAHRE EDITION	MICRA ACENTA	MICRA TEKNA
Ablage- und Verstaumöglichkeiten				
Ablagefächer in den vorderen Türen	●	●	●	●
Getränkehalter, vorn und hinten	●	●	●	●
Handschuhfächer, verschließbar:				
– ein Handschufach	●	●	–	–
– zwei Handschuhfächer	–	–	●	●
Handtaschenfach im Beifahrersitz	–	–	–	●
Taschen auf Rückseite der Vordersitze	–	–	●	●

○ Sonderausstattung
● Serienausstattung
– Werkseitig nicht lieferbar

Technische Daten

Typ		Micra 1.2 l	Micra 1.2 l DIG-S
Sitzplätze		**5**	**5**
Motor / Kraftübertragung			
Motor-Bauart		4-takt, Otto	
Hubraum	cm^3	1.198	
Zündung		elektronisch, ohne Verteiler	
Zylinderzahl / Ventile		3 / 12	
Bohrung x Hub	mm	78 x 83.6	
Max. Leistung	kW (PS)/bei min^{-1}	59 (80) / 6.000	72 (98) / 5.600
Max. Drehmoment	Nm/bei min^{-1}	110 / 4.000	142 / 4.400
Benzinzufuhr		Multipoint-Saugrohr-Einspritzung	Multipoint-Direkteinspritzung
Abgasreinigungssystem		3-Wege-Katalysator	
Verdichtung		10,7 : 1	13 : 1
Abgasnorm		Euro 5	
Getriebe		manuelles 5-Gang-Schaltgetriebe [wahlweise CVT]	manuelles 5-Gang-Schaltgetriebe [wahlweise CVT] mit Stopp-/Start-System
Antrieb		Vorderradantrieb	
Fahrwerk / Lenkung			
Vorderachse		Einzelradaufhängung, McPherson-Federbeine	
Hinterachse		Torsionsstarrachse mit Schraubenfedern	
Felgengröße		14 x 5.5J, 15 x 5.5J	15x5.5J
Reifengröße		165/70 R14, 175/60 R15	175/60 R15
Bremsanlage		Zweikreis-System, servounterstützt, mit Antiblockiersystem (ABS), elektronischer Bremskraftverteilung (EBD) und Bremsassistent	
	vorn	Scheibenbremsen	
	hinten	Trommelbremsen	
Lenkung		Zahnstangenlenkung mit elektrischer Servounterstützung	
Fahrstabilitätssystem		ESP (Standard)	
Wendekreis	m	9,3	

[ ] Abweichende Angaben mit CVT Automatikgetriebe

Technische Daten

Typ		Micra 1.2 l	Micra 1.2 l DIG-S
Sitzplätze		**5**	**5**
Kofferrauminhalt / Gewichte			
Kofferrauminhalt nach VDA-Messung – bei aufgestellten Rücksitzlehnen – bei umgelegten Rücksitzlehnen	 l l	 265 [1)] 1.132 [2)]	 265 [1)] 1.132 [2)]
Zulässiges Gesamtgewicht	kg	1.425	1.505 [1.530]
Leergewicht min./max.	kg	990 – 1.055 [1.015 – 1.055]	1.082 – 1.145 [1.060 – 1.123]
Zuladung	kg	370 – 435 [370 – 410]	382 – 445 [385 – 448]
Zulässige Achslast, vorn	kg	750	805 [825]
Zulässige Achslast, hinten	kg	730 – 750	745 [750]
Kraftstoffverbrauch / Fahrleistung			
Kraftstoffart		Benzin bleifrei, RON 95	Benzin bleifrei, RON 95
Tankinhalt	l	41	41
Kraftstoffverbrauch (Messverfahren nach EU-Norm)	innerorts l/100 km außerorts l/100 km gesamt l/100 km	6,1 [6,7] 4,3 [4,6] 5,0 [5,4]	5,2 [5,9] 3,7 [4,5] 4,3 [5,0]
CO_2-Emissionen (Messverfahren nach EU-Norm)	gesamt g/km	115 [125]	99 [115]
Effizienzklasse		C [D]	B – A [C]
Höchstgeschwindigkeit	km/h	170 [161]	VISIA 180, ACENTA/TEKNA 183 [175]
Beschleunigung von 0 – 100 km/h	s	13,7 [14,5]	11,3 [11,9]

[ ] Abweichende Angaben mit CVT Automatikgetriebe

* Gewicht des Fahrzeugs in fahrbereitem Zustand inkl. Kühlflüssigkeit, Schmiermittel, Kraftstoff, Werkzeug, Ersatzrad und Fahrer (75 kg) gemäss 92/21/EWG. Durch Mehrausstattung kann sich das Leergewicht erhöhen, wodurch die mögliche Zuladung verringert wird.

1) Messung bis unter die Kofferraumabdeckung

2) Messung bis Dachhöhe; ab ACENTA

Farben- und Polsterkombinationen

Modelle	VISIA		30 JAHRE EDITION		ACENTA		TEKNA
	Black (G)	Grey-Beige (K)	Black (G)	Grey-Beige (K)	Black (G)	Grey-Beige (K)	Black (G)
A55 Tangerine (M)	○	○	○	○	○	○	○
KAC Titanium Grey (M)	○	○	○	○	○	○	○
GAB Nightshade (M)	○	○	○	○	○	○	○
B53 Ocean Blue (M)	○	○	○	○	○	○	○
AY4 Intense Red (M)	○	○	○	○	○	○	○
FAA Tungstene Grey (M)	○	○	○	○	○	○	○
B20 Sapphire Black (M)	○	○	○	○	○	○	○
K23 New Silver (M)	○	○	○	○	○	○	○
QM1 White (S)	●	●	●	●	●	●	●
QX1 White Pearl (M)	○	○	○	○	○	○	○

(S) Standard
(M) Metalliclackierung
● Ohne Aufpreis
○ Sonderausstattung
– Nicht lieferbar

Abmessungen

Alle Angaben in mm

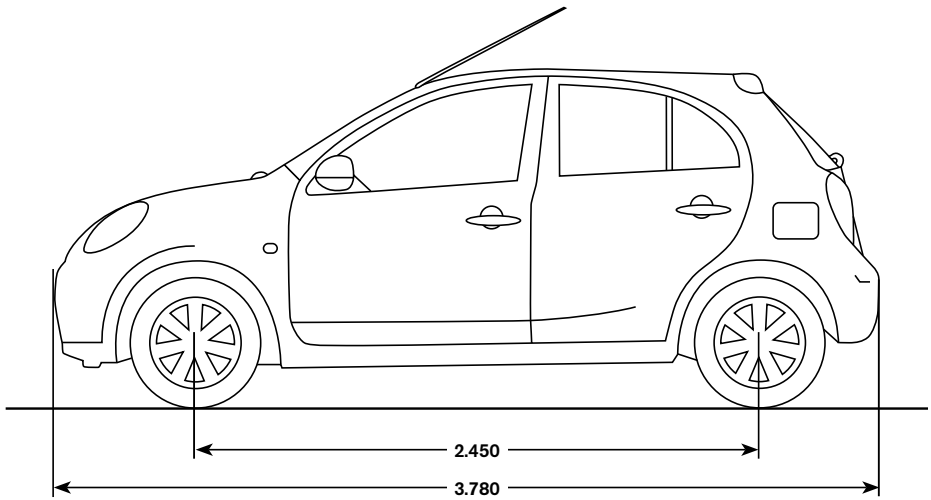

Abmessungen

Alle Angaben in mm

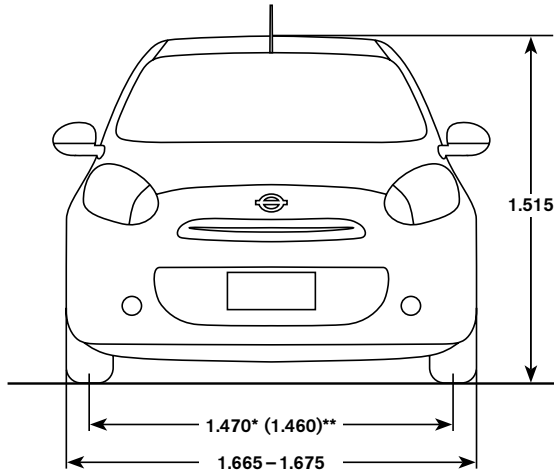

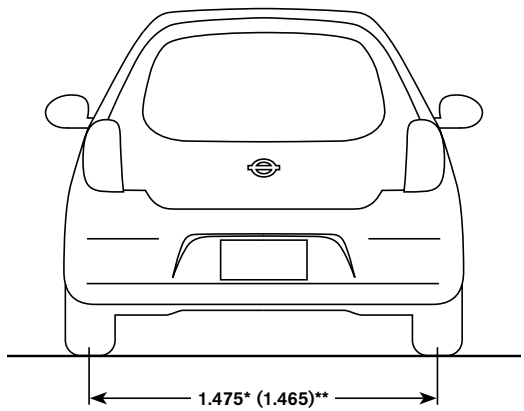

* Bei Bereifung 165/70 R14
** Bei Bereifung 175/60 R15

Rechenbeispiel

Grundmodell

Gewünschte Sonderausstattung

Kaufpreis

Finanzierung

Anzahlung/Gebrauchtwagen

Kreditwunsch

1. Monatsrate

__ __ **Monatsraten à** __ __

Leasing

Sonderzahlung

Leasingrate/Monat

__ __ **Monate Vertragsdauer**

__ __ __ __ __ __ **Jährliche Fahrleistung/km**

NISSAN Services

NISSAN Anschlussgarantie:

Fahren Sie auch nach Ablauf der Neufahrzeug-Garantie entspannt weiter. Eine NISSAN Anschlussgarantie gibt Ihnen einen umfangreichen Schutz vor unerwarteten Reparaturkosten für bis zu 24 weitere Monate.

Ihr NISSAN Händler unterbreitet Ihnen gerne ein persönliches Angebot.

Ihr NISSAN Händler:

NISSAN CENTER EUROPE GMBH

Renault Nissan Straße 6 –10
50321 Brühl

Internetadresse: www.nissan.de

Dieser Prospekt wurde auf chlorfrei gebleichtem Papier gedruckt. Stand: März 2013 – Druck-Nr.: 6670.