NISSAN

SHIFT_

NISSAN NOTE

PREISLISTE

gültig ab 01. April 2013

Die Modelle

Modelle	Motor	Hubraum	kW (PS)	Getriebe	Preise in €
VISIA	Benziner	1.4	65 (88)	5-Gang Schaltgetriebe	14.180,–
	Diesel	1.5 dCi	66 (90)	5-Gang Schaltgetriebe	17.260,–
I-WAY+	Benziner	1.4	65 (88)	5-Gang Schaltgetriebe	17.360,–
		1.6	81 (110)	5-Gang Schaltgetriebe	18.460,–
		1.6	81 (110)	Automatikgetriebe, 4stufig	19.760,–
	Diesel	1.5 dCi	66 (90)	5-Gang Schaltgetriebe	18.860,–

Alle Preisangaben in EURO sind unverbindliche Preisempfehlungen einschl. 19% Mehrwertsteuer ab Auslieferungslager der NISSAN CENTER EUROPE GMBH zuzüglich Überführung und Zulassung. Der Inhalt entspricht den zum Zeitpunkt der Drucklegung vorhandenen Kenntnissen. Änderungen der beschriebenen Modelle bleiben vorbehalten. Ihr NISSAN Vertragshändler wird Sie gerne über etwaige Änderungen informieren.

Sonderausstattung gegen Mehrpreis

Sonderausstattung	Preise €	NOTE VISIA	NOTE I-WAY+
Comfort-Paket: – 1 DIN Radio / CD Kombination mit 4 Lautsprecher – AUX-Schnittstelle für mobile MP3-Player – Klimaanlage, manuell, inkl. Pollenfilter	**1.580,–**	○[1]	–
Metallic- oder Mineraleffektlackierung	**480,–**	○	○

[1] Serienausstattung für VISIA 1.5 dCi
○ Sonderausstattung
● Serienausstattung
– Werkseitig nicht lieferbar

Alle Preisangaben in EURO sind unverbindliche Preisempfehlungen einschl. 19% Mehrwertsteuer ab Auslieferungslager der NISSAN CENTER EUROPE GMBH zuzüglich Überführung und Zulassung. Der Inhalt entspricht den zum Zeitpunkt der Drucklegung vorhandenen Kenntnissen. Änderungen der beschriebenen Modelle bleiben vorbehalten.
Ihr NISSAN Vertragshändler wird Sie gerne über etwaige Änderungen informieren.

Original NISSAN Zubehör

Zubehör	Preis € inkl. MwSt.	NOTE VISIA	NOTE I-WAY+
Anhängezugvorrichtung, starr, inkl. Elektrosatz 13-polig	**328,–**	S	S
Kofferraum-Passformschale, soft	**41,–**	S	S
Gepäckraum-Trenngitter	**133,–**	S	S
Einstiegschutz-Folie in Aluminium-Optik mit NOTE-Schriftzug, für vorne und hinten	**49,–**	S	S
Textil-Fußmatten, Velours	**33,–**	S	S
Radlaufverbreiterung, in Fahrzeugfarbe lackierbar*	**223,–**	S	S
NISSAN Einparkhilfe für hinteren Stoßfänger, 4 Sensoren, lackierbar	**141,–**	S	S
Dachspoiler, in Fahrzeugfarbe lackierbar	**133,–**	S	S
Nebelleuchten	**321,–**	S	●
Nebelleuchtenringe, Chrom-Optik	**108,–**	S	●
Spiegelkappen, Chrom-Optik	**159,–**	S	S
Basis-Dachträger, Stahl	**153,–**	S	S
Basis-Dachträger, Aluminium	**169,–**	S	S
Fahrradträger für 1 Rad zur Montage auf Basis-Dachträger Stahl, bis Rahmenstärke 70 mm**	**79,–**	S	S
Webasto Standheizung Thermo Top C mit fahrzeugspezifischem Einbausatz und Bedienelement T91	**1.462,–**	S	S
Freisprecheinrichtung Blue Solar	**69,–**	S	–
PIONEER Audiokit inkl. 1 DIN Radio und Lautsprechern für vorne	**149,–**	S	–
Safety-Kit (Verbandskasten, Warnweste, Warndreieck)	**26,–**	S	S

Preise inkl. 19 % MwSt. zzgl. Montage, TÜV und Lackierung wo erforderlich.

Zubehörpakete

Paket „Protection“

Inhalt	Preise € inkl. MwSt.
Einstiegschutz-Folie in Aluminium-Optik mit NOTE-Schriftzug, für vorne und hinten **Kofferraum-Passformschale, soft** **Teppichmatten „Naturelle“, Satz à 4 Stück**	**115,–**

Paket „Transport“

Inhalt	Preise € inkl. MwSt.
Anhängezugvorrichtung, starr, inklusiv Elektrosatz 13-polig **Schutzfolien für Stoßfängerecken, vorne und hinten, Satz à 4 Stück*** **Kofferraum-Passformschale, soft**	**426,–**

Preise inkl. 19 % MwSt. zzgl. Montage, TÜV und Lackierung wo erforderlich.

S Zubehör durch Händlernachrüstung
● Serienausstattung bei dieser Modellvariante
– Nicht lieferbar

* Nicht mit Stoßfängerschutzfolien kombinierbar
** Zur Montage auf Basis-Dachträger Aluminium nicht geeignet

Wesentliche Serienausstattung

VISIA

Airbags: – Fahrer- und Beifahrerairbag – Seitenairbags in den Lehnen der Vordersitze – Kopfairbags, vorne und hinten – Beifahrerairbag abschaltbar
Anti-Blockiersystem (ABS) mit elektronischer Bremskraftverteilung (EBD)
Außenspiegel, manuell einstellbar, schwarz
Bereifung und Räder: 15"-Stahlfelgen mit vollflächiger Abdeckung und Bereifung 175 / 65 R15
Dreipunkt-Sicherheitsgurte auf allen Plätzen
Dritte Bremsleuchte
Elektronisches Stabilitätsprogramm ESP
Fensterheber, elektrisch, vorn (mit Komfortschaltung für die Fahrertür)
Friendly lighting
Gurtstraffer und Gurtkraftbegrenzer für Sicherheitsgurte, vorn
Halogenhaupt- und Fernscheinwerfer in Klarglasoptik
ISOFIX-Kindersitz-Befestigungspunkte an den Außenplätzen der Rücksitzbank
Kindersicherung an den hinteren Türen
Kofferraumbeleuchtung
Kopfstützen vorne und hinten auf den äußeren Plätzen
Lenksäule, höhenverstellbar
Nebelschlussleuchte
NISSAN Bremsassistent
Rücksitzbank verschiebbar (160 mm), asymmetrisch (60:40) umklappbar
Scheibenwischer mit Intervallschaltung, vorn und hinten
Seitenschutzleisten, schwarz
Servolenkung
Sitzbezüge, Stoff
Sonnenblenden mit Make-up-Spiegel
Stoßfänger in Wagenfarbe lackiert, mit schwarzer Schutzleiste
Warnsignal für nicht ausgeschaltetes Licht und nicht angelegten Sicherheitsgurt vorn, akustisch
Wegfahrsperre, elektronisch
Zentralverriegelung mit Funkfernbedienung und Anti-Hijack-System

[1] Die kompatiblen Mobiltelefone erfragen Sie bitte bei Ihrem NISSAN Händler

Wesentliche Mehrausstattung

I-WAY+ gegenüber VISIA

Akustische Rückfahrsensoren
Außenspiegel, elektrisch anklappbar
Außenspiegel, in Wagenfarbe lackiert, elektrisch einstellbar und beheizbar
Bereifung und Räder: 16" Leichtmetallfelgen mit Bereifung 185/ 55 R16
Bluetooth®-Schnittstelle inkl. Freisprecheinrichtung[1]
Bordcomputer
Fahrersitz, höhenverstellbar
Fahrtlichtautomatik
Family Paket: – Mittelarmlehne für die Rücksitzbank, ausklappbar – Flexi-Board System (variabler Laderaumboden) mit vertikaler Verstaumöglichkeit
Fensterheber, elektrisch, hinten
Geschwindigkeitsregelanlage und Geschwindigkeitsbegrenzer (Speed Limiter)
Intelligent Key
Klimaautomatik, inkl. Pollenfilter
Kofferraumabdeckblende, silberfarben lackiert
Kopfstützen, auf allen Plätzen
Lenkrad, lederummantelt
Lenkradfernbedienung für Audiosystem, Bordcomputer, Freisprecheinrichtung und Geschwindigkeitsregelanlage
NISSAN Connect: 2-DIN Navigationseinheit mit 5“-Farbdisplay und Touchscreen
USB-Schnittstelle für mobile MP3-Player
Nebelscheinwerfer, mit Chromeinfassung, in Frontstoßfänger integriert
2-DIN Radio-CD Kombination mit 6 Lautsprechern
Regensensor
Seitenscheiben und Heckscheibe verdunkelt ab der B-Säule
Seitenschutzleisten in Wagenfarbe lackiert
Sitzbezüge: Teillederimitat
Türaußengriffe, in Wagenfarbe lackiert
Vollwertiger Zweitschlüssel mit Funkfernbedienung

Die Ausstattung

Typ	NOTE VISIA	NOTE I-WAY+
Außenausstattung		
Außenspiegel		
– beheizbar	–	●
– elektrisch anklappbar	–	●
– elektrisch einstellbar	–	●
– in Wagenfarbe lackiert	–	●
– manuell einstellbar, schwarz	●	–
Bereifung und Räder		
15"-Stahlfelgen mit vollflächiger Abdeckung und Bereifung 175 / 65 R15	●	–
16"-Leichtmetallfelgen mit Bereifung 185 / 55 R16	–	●
Reserverad: Notrad	●	●
Kühlergrill, lackiert	●	●
Leuchtweitenregulierung, 3stufig, elektrisch	●	●
Regensensor	–	●
Scheiben		
– Frontscheibe, Verbundglas	●	●
– Scheiben getönt rundum	●	●
– Seitenscheiben, verdunkelt ab der B-Säule	–	●
Heckantenne	●	●
Heckscheibe		
– beheizbar	●	●
– mit Heckscheibenwischer mit Intervallschaltung	●	●
– verdunkelt	–	●
Scheibenwischer		
– mit Intervallschaltung, vorn und hinten	●	●
– mit Scheibenwaschanlage vorn und hinten	●	●
Scheinwerfer		
– Fahrtlichtautomatik	–	●
– Halogenhaupt- und Fernscheinwerfer in Klarglasoptik	●	●
– Halogen-Nebelscheinwerfer in Frontstoßfänger integriert	–	●
– Nebelschlussleuchte	●	●
Seitenschutzleisten		
– in Wagenfarbe lackiert	–	●
– schwarz	●	–
Stoßfänger, in Wagenfarbe lackiert	●	●
Türaußengriffe		
– in Wagenfarbe lackiert	–	●
– schwarz	●	–

○ Sonderausstattung
● Serienausstattung
– Werkseitig nicht lieferbar

Die Ausstattung

Typ	NOTE VISIA	NOTE I-WAY+
Technische Ausstattung		
Akustische Rückfahrsensoren	–	●
Bluetooth®-Schnittstelle inkl. Freisprecheinrichtung	–	●
Bordcomputer	–	●
Fensterheber		
– elektrisch vorn mit Komfortschaltung für Fahrertür	●	●
– elektrisch hinten	–	●
Friendly lighting	●	●
Geschwindigkeitsregelanlage und -begrenzer mit Displayanzeige der eingestellten Geschwindigkeit	–	●
Lenkradfernbedienung für Audiosystem, Bordcomputer, Freisprecheinrichtung und Geschwindigkeits-regelanlage/-begrenzer	–	●
Servolenkung, elektrisch, geschwindigkeitsabhängig	●	●
Wegfahrsperre, elektronisch	●	●
Zentralverriegelung		
– mit Anti-Hijack-System	●	●
– Hauptschlüssel mit Funkfernbedienung, Zweitschlüssel ohne Funkfernbedienung	●	–
– Hauptschlüssel und Zweitschlüssel jeweils mit Funkfernbedienung	–	●
– mit Intelligent Key	–	●
Audiosystem		
Radiovorbereitung	●	–
1-DIN Radio / CD Kombination mit vier Lautsprecher	○[1]	–
2-DIN Radio / CD Kombination mit sechs Lautsprecher	–	–
Schnittstelle für mobile MP3 Player	○[1]	●
NISSAN Connect – 2-DIN Navigationseinheit mit 5"-Farbdisplay und Touchscreen inkl. TMC (Traffic Message Channel) – Radio-CD-Kombination mit MP3 Wiedergabe und 6 Lautsprecher – USB-Schnittstelle, iPod-Gateway, Bluetooth® Audio streaming – Kartenmaterial EU auf SD-Karte, 8 Sprachen	–	●
Instrumentierung		
Bordcomputer, Anzeige von Durchschnittsgeschwindigkeit, Durchschnittsverbrauch, Reichweite, Fahrzeit, Außentemperatur	–	●
Display, digital, für Kilometerzähler, Tageskilometerzähler (2x), Ölstand, Wartungsintervall	●	●
Drehzahl und Geschwindigkeitsmesser mit schwarzem Ziffernblatt		
– in Silber eingerahmt	●	–
– in Chrom eingerahmt	–	●
Kraftstoffanzeige	●	●
Warn- und Kontrollleuchte für angezogene Handbremse, Bremsflüssigkeitsstand, Öldruck, Kühlwassertemperatur, Batterieladung, Motordiagnosesystem, ABS, ESP, Airbag, beheizbare Heckscheibe, Nebelschlussleuchte, Kraftstoffreserve, nicht geschlossene Türen, nicht angelegter Sicherheitsgurt (vorne)	●	●
Warnsignal akustisch – für nicht ausgeschaltetes Licht – für nicht angelegten Sicherheitsgurt, vorn	●	●

○ Sonderausstattung
● Serienausstattung
– Werkseitig nicht lieferbar

[1] Bestandteil des Comfort-Pakets, Serienausstattung beim 1.5 dCi

Die Ausstattung

Typ	NOTE VISIA	NOTE I-WAY+
Sicherheitsausstattung		
Airbags		
– Fahrer- und Beifahrerairbag	●	●
– Kopfairbags, vorn und hinten	●	●
– Seitenairbags in den Lehnen der Vordersitze	●	●
– Beifahrerairbag abschaltbar	●	●
Anti-Blockiersystem (ABS) mit elektronischer Bremskraftverteilung (EBD)	●	●
Dritte Bremsleuchte	●	●
Elektronisches Stabilitätsprogramm ESP	●	●
ISOFIX-Kindersitz-Befestigungspunkte an den Außenplätzen der Rücksitzbank	●	●
Kindersicherung in den hinteren Türen	●	●
Kopfstützen		
– höhenverstellbar	●	●
– auf allen Plätzen der Rücksitzbank	–	●
– hinten, auf den äußeren Plätzen	●	–
NISSAN Bremsassistent	●	●
Sicherheitsgurte		
– Dreipunkt-Sicherheitsgurte auf allen Plätzen	●	●
– höhenverstellbar, vorn	●	●
– Gurtstraffer und Gurtkraftbegrenzer für Sicherheitsgurte, vorn	●	●
Ablage- und Verstaumöglichkeiten		
Ablagefächer		
– in den vorderen Türen	●	●
– im Armaturenträger	●	●
Flexi-Board System (variabler Laderaumboden) mit vertikaler Verstaumöglichkeit	–	●
Gepäckhaken im Laderaum	●	●
Getränkehalter, 2 vorn und 2 hinten	●	●
Handschuhfach		
– geschlossen, mit seperatem offenen Kartenfach	●	●
Kartenhalter in der Mittelkonsole	●	●
Münzfach	●	●
Staufach für Reserverad	●	●
Tasche an der Rücklehne		
– des Beifahrersitzes	●	–
– des Fahrer- und Beifahrersitzes	–	●

○ Sonderausstattung
● Serienausstattung
– Werkseitig nicht lieferbar

Die Ausstattung

Typ	NOTE VISIA	NOTE I-WAY+
Innenausstattung		
Defrosterdüsen für Front- und Seitenscheiben	●	●
Haltegriffe		
– auf der Beifahrerseite, vorn	●	●
– auf den Außenplätzen, mit Kleiderhaken, hinten	–	●
Heiz- und Frischluftgebläse, 4stufig, mit Smogschaltung und Zwangslüftung	●	●
Innenraumbeleuchtung mit Dimmereffekt	●	●
Innenspiegel, abblendbar	●	●
Klimaanlage, manuell, inkl. Pollenfilter	○[1]	–
Klimaautomatik, inkl. Pollenfilter	–	●
Kofferraumbeleuchtung	●	●
Laderaumabdeckung, herausnehmbar	●	●
Lenkrad		
– kunststoffummantelt	●	–
– lederummantelt	–	●
Lenksäule, höhenverstellbar	●	●
Leselampen, vorn	●	–
Leselampen, vorn und hinten	–	●
Schaltknauf bzw. Wahlhebelgriff (bei Automatikgetriebe) mit Aluminiumoptik-Einsatz	●	●
Sitze		
Fahrer- und Beifahrersitz		
– mit Armlehne für Fahrer	–	●
– höhenverstellbar, stufenlos (Fahrer)	–	●
– Lehne nach hinten versenkbar (Beifahrer)	●	●
Rücksitzbank		
– Rückenlehne asymmetrisch (60:40) umklappbar	●	●
– mit ausklappbarer Mittelarmlehne	–	●
– verschiebbar um 160 mm	●	●
Sitzbezüge		
– Stoff	●	–
– Teillederimitat	–	●
Sonnenblenden mit Make-up Spiegel	●	●
Steckdose, 12-Volt		
– 1-Stück	●	–
– 2-Stück	–	●
Tankdeckelfernentriegelung, vom Innenraum mechanisch bedienbar	●	●

[1] Bestandteil des Comfort-Pakets, Serienausstattung beim 1.5 dCi

○ Sonderausstattung
● Serienausstattung
– Werkseitig nicht lieferbar

Technische Daten

Typ		NOTE 1.4 l VISIA / I-WAY+	NOTE 1.6 l I-WAY+	NOTE 1.5 l dCi 90 PS Diesel VISIA / I-WAY+
Sitzplätze		**5**	**5**	**5**
Motor / Kraftübertragung				
Motor-Bauart		Viertakt-Ottomotor	Viertakt-Ottomotor	Viertakt-Turbo-Diesel
Hubraum	cm^3	1.386	1.598	1.461
Zylinderzahl / Ventile		4 / 16	4 / 16	4 / 8
Bohrung x Hub	mm	73,0 x 82,8	78,0 x 83,6	76,0 x 80,5
Max. Leistung	kW (PS) bei U / min	65 (88) / 5.200	81 (110) / 6.000	66 (90) / 4.000
Max. Drehmoment	Nm bei U / min	128 / 3.200	153 / 4.400	200 / 1.750
Verdichtung		9,9:1	10,7:1	15,2:1
Gemischaufbereitung		elektronisch gesteuerte Kraftstoffeinspritzung	elektronisch gesteuerte Kraftstoffeinspritzung	elektronisch gesteuerte Multipoint-Einspritzanlage mit zentraler Hochdruck-pumpe (Common Rail); OBD-System
Ventilsteuerung		obenliegende Nockenwellen	obenliegende Nockenwellen	obenliegende Nockenwellen
Abgasreinigungssystem		3-Wege-Katalysator mit Lambda-Regelung, OBD-System, Aktivkohlefilter	3-Wege-Katalysator mit Lambda-Regelung, OBD-System, Aktivkohlefilter	Oxidationskatalysator mit elektronisch geregelter Abgas-rückführung, Dieselpartikelfilter
Abgasnorm		Euro 5	Euro 5	Euro 5
Getriebe		manuelles 5-Gang-Schaltgetriebe	manuelles 5-Gang-Schaltgetriebe [wahlweise Automatikgetriebe, 4stufig]	manuelles 5-Gang-Schaltgetriebe
Antrieb		Vorderradantrieb	Vorderradantrieb	Vorderradantrieb
Fahrwerk / Lenkung				
Vorderachse		Einzelradaufhängung an McPherson Federbeinen	Einzelradaufhängung an McPherson Federbeinen	Einzelradaufhängung an McPherson Federbeinen
Hinterachse		Torsionsstarrachse mit Schraubenfedern	Torsionsstarrachse mit Schraubenfedern	Torsionsstarrachse mit Schraubenfedern
Felgengröße		VISIA: 5,5J x 15 I-WAY+: 6J x 16	6J x 16	VISIA: 5,5J x 15 I-WAY+: 6J x 16
Reifengröße		VISIA: 175 / 65 R15 I-WAY+: 185 / 55 R16	185 / 55 R16	VISIA: 175 / 65 R15 I-WAY+: 185 / 55 R16
Bremsanlage		hydraulisches Zweikreisbremssystem mit Bremskraftverstärker, elektronischer Bremskraftverteilung und ABS; vorn: innenbelüftete Scheiben-bremsen, hinten: Trommelbremsen	hydraulisches Zweikreisbremssystem mit Bremskraftverstärker, elektronischer Bremskraftverteilung und ABS; vorn: innenbelüftete Scheiben-bremsen, hinten: Trommelbremsen	hydraulisches Zweikreisbremssystem mit Bremskraftverstärker, elektronischer Bremskraftverteilung und ABS; vorn: innenbelüftete Scheiben-bremsen, hinten: Trommelbremsen
Lenkung		Zahnstangenlenkgetriebe mit Hilfskraftunterstützung (elektrisch)	Zahnstangenlenkgetriebe mit Hilfskraftunterstützung (elektrisch)	Zahnstangenlenkgetriebe mit Hilfskraftunterstützung (elektrisch)
Spurweite, vorn	mm	1.470	1.470	1.470
Spurweite, hinten	mm	1.460	1.460	1.460
Wendekreis, innen	m	11	11	11

[ ] Abweichende Angaben mit Automatikgetriebe

Technische Daten

Typ		NOTE 1.4 l VISIA / I-WAY+	NOTE 1.6 l I-WAY+	NOTE 1.5 l dCi 90 PS Diesel VISIA / I-WAY+
Sitzplätze		**5**	**5**	**5**
Kofferrauminhalt / Gewichte				
Kofferrauminhalt nach VDA-Messung bei aufgestellten Rücksitzlehnen[1)] bei umgelegten Rücksitzlehnen[2)]	 l l	 280 – 437[3)] 1.332	 280 – 437[3)] 1.332	 280 – 437[3)] 1.332
Zulässiges Gesamtgewicht	kg	1.546	1.560 [1.580]	1.615
Leergewicht*	kg	1.167 – 1.225	1.182 – 1.240 [1.206 – 1.252]	1.255 – 1.280
Zuladung max.	kg	321 – 379	320 – 378 [328 – 374]	335 – 360
Anhängelast bei 12 % Steigung	gebremst kg ungebremst kg	760 510	1.000 [750] 510	900 510
Zulässige Achslast, vorn	kg	827	846 [864]	901
Zulässige Achslast, hinten	kg	793	793 [786]	781
Zulässige Stützlast / Dachlast	kg	50 / 50	50 / 50	50 / 50
Ladelänge, hinter Sitzen, max.	mm	610 – 770	610 – 770	610 – 770
Ladebreite, max.	mm	1.255	1.255	1.255
Ladehöhe, bis Laderaumabdeckung, max. mit Flexi-Board-System ohne Flexi-Board-System	 mm mm	 383 604	 383 604	 383 604
Ladehöhe, bis Dachhimmel, max. mit Flexi-Board-System ohne Flexi-Board-System	 mm mm	 769 990	 769 990	 769 990
Kraftstoffverbrauch / Fahrleistung**				
Kraftstoffart		Superbenzin nach DIN EN 228 (RON 95)	Superbenzin nach DIN EN 228 (RON 95)	Diesel nach DIN EN 590
Tankinhalt	l	46	46	46
Kraftstoffverbrauch (Messverfahren nach EU-Norm)	innerorts l / 100 km außerorts l / 100 km gesamt l / 100 km	7,2 5,2 5,9	8,5 [8,9] 5,5 [5,6] 6,6 [6,8]	5,0 3,7 4,2
CO_2-Emissionen (Messverfahren nach EU-Norm)	g / km	139	149 [159]	110
Effizienzklasse		D	F – E	B
Beschleunigung von 0 – 100 km / h	s	13,4	10,7 [11,7]	12,8
Höchstgeschwindigkeit	km / h	165	183 [174]	168

[ ] Abweichende Angaben mit Automatikgetriebe
1) Messung bis unter die Kofferraumabdeckung
2) Messung bis Dachhöhe
3) Kofferrauminhalt bei vorgeschobener Rücksitzbank
* Gewicht des Fahrzeugs in fahrbereitem Zustand inkl. Kühlflüssigkeit, Schmiermittel, Kraftstoff, Werkzeug, Ersatzrad und Fahrer (75 kg) gemäß 92 / 21 / EWG. Durch Mehrausstattung kann sich das Leergewicht des Fahrzeugs erhöhen, wodurch die mögliche Nutzlast verringert wird.
** Wie bei jedem Fahrzeug werden Verbrauch und Fahrleistungen in der Praxis je nach Fahrweise, technischem Zustand, nicht serienmäßigen An- und Aufbauten, Straßenbeschaffenheit und örtlichen klimatischen Bedingungen von den nach Prüfnorm ermittelten Werten abweichen.

Farben

Modelle	VISIA Stoff Black (G)	I-WAY+ Stoff / Teillederimitat Black (G)
326 White (S)	●	●
C30 Cafe Latte (M)	○	○
KY0 Silver (M)	○	○
Z11 Black (M)	○	○
NAJ Metallic Red (M)	○	○
KAD New Metallic Grey (M)	○	○
RAQ Haptic Blue (M)	○	○

S = Standard
M = Metallic- / Mineraleffektlackierung

● Ohne Aufpreis erhältlich
○ Sonderausstattung

Abmessungen

Alle Angaben in mm

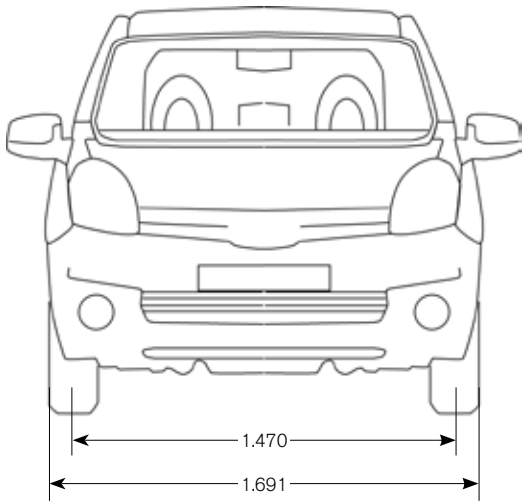

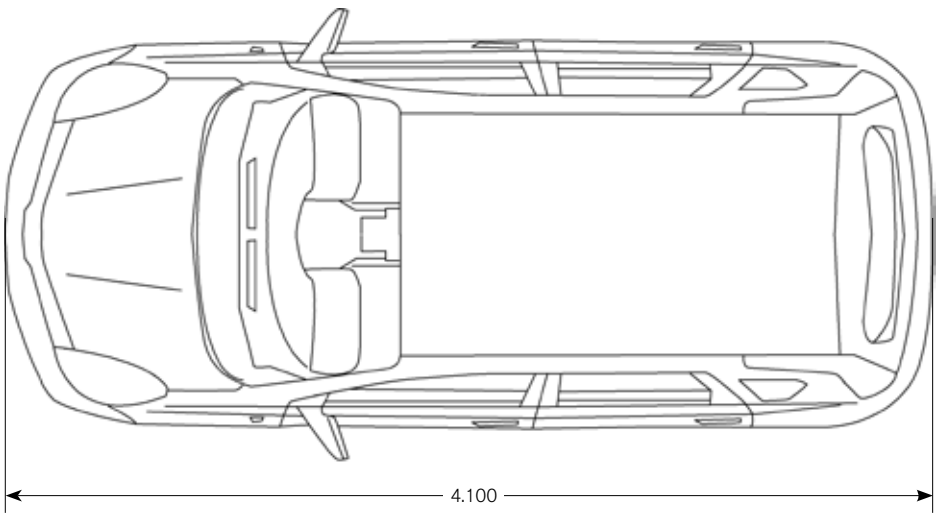

Abmessungen

Alle Angaben in mm

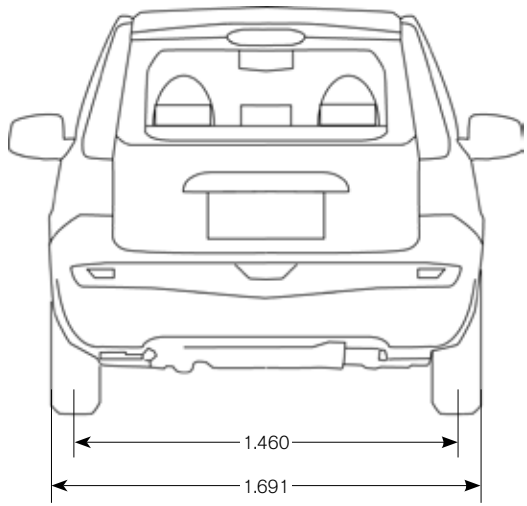

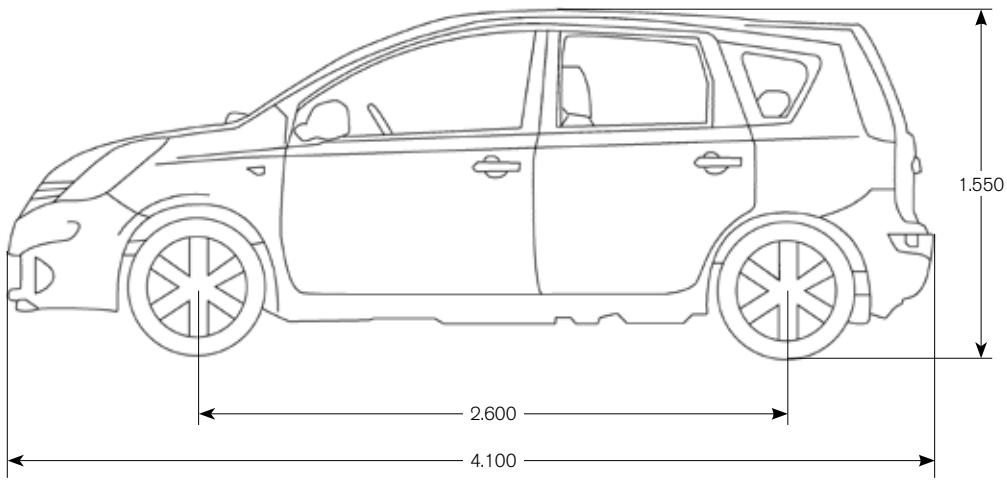

Rechenbeispiel

Grundmodell

Gewünschte Sonderausstattung

Kaufpreis

Finanzierung

Anzahlung/Gebrauchtwagen

Kreditwunsch

1. Monatsrate

__ __ **Monatsraten à** __ __

Leasing

Sonderzahlung

Leasingrate/Monat

__ __ **Monate Vertragsdauer**

__ __ __ __ __ __ **Jährliche Fahrleistung/km**

NISSAN Services

NISSAN Anschlussgarantie:

Fahren Sie auch nach Ablauf der Neufahrzeug-Garantie entspannt weiter. Eine NISSAN Anschlussgarantie gibt Ihnen einen umfangreichen Schutz vor unerwarteten Reparaturkosten für bis zu 24 weitere Monate.

Ihr NISSAN Händler unterbreitet Ihnen gerne ein persönliches Angebot.

Ihr NISSAN Händler:

NISSAN CENTER EUROPE GMBH

Renault Nissan Straße 6 –10
50321 Brühl

Internetadresse: www.nissan.de

Dieser Prospekt wurde auf chlorfrei gebleichtem Papier gedruckt. Stand: März 2013 – Druck-Nr.: 5579.