NISSAN
Innovation that excites
NISSAN
PATHFINDER
PATHFINDER
PREISLISTE
gültig ab 01. April 2013

Die Modelle

Modelle	Motor	Hubraum (l)	kW (PS)	Getriebe	Preise €
XE	**Diesel mit Partikelfilter**	**2.5 dCi**	**140 (190)**	**6-Gang Schaltgetriebe**	**40.690,–**
SE	**Diesel mit Partikelfilter**	**2.5 dCi**	**140 (190)**	**6-Gang Schaltgetriebe**	**44.230,–**
		2.5 dCi	**140 (190)**	**Automatikgetriebe, 5stufig**	**46.330,–**
LE	**Diesel mit Partikelfilter**	**2.5 dCi**	**140 (190)**	**6-Gang Schaltgetriebe**	**49.230,–**
		2.5 dCi	**140 (190)**	**Automatikgetriebe, 5stufig**	**51.330,–**
		3.0 dCi	**170 (231)**	**Automatikgetriebe, 7stufig**	**56.130,–**

Sondermodell	Motor	Hubraum (l)	kW (PS)	Getriebe	Preise €
PLATINUM	**Diesel mit Partikelfilter**	**2.5 dCi**	**140 (190)**	**6-Gang Schaltgetriebe**	**44.560,–**
		2.5 dCi	**140 (190)**	**Automatikgetriebe, 5stufig**	**46.660,–**

Sonderausstattung gegen Mehrpreis

Sonderausstattung	Preise €	Pathfinder XE	Pathfinder SE	Pathfinder PLATINUM	Pathfinder LE
SE-Executive-Paket: – HDD Festplatten-Navigationssystem mit TMC pro (Traffic Message Channel) inkl. 7"-Farbdisplay und Touchscreen – Radio mit MP3/CD/DVD-Player, AUX-/USB-Anschluss und 9,6 GB Music Box – Rückfahrkamera in Farbe – Spracherkennung – Intelligent Key	**3.290,–**	–	○	–	–
LE-Executive-Paket: – HDD Festplatten-Navigationssystem mit TMC pro (Traffic Message Channel) inkl. 7"-Farbdisplay und Touchscreen – Radio mit MP3/CD/DVD-Player, AUX-/USB-Anschluss und 9,6 GB Music Box – Rückfahrkamera in Farbe – Spracherkennung	**2.980,–**	–	–	–	○
Bose® Sound-System: 10 Hochleistungslautsprecher, digitaler Verstärker mit Bose Digital Signal Processing und 6 Kanälen für maßgeschneiderte Equalization	**800,–**	–	–	–	○[1]
Metalliclackierung	**775,–**	○	○	○	○

○ Sonderausstattung
– Werkseitig nicht lieferbar
[1] Nur in Verbindung mit optionalem LE-Executive-Paket

Alle Preisangaben in EURO sind unverbindliche Preisempfehlungen einschl. 19% Mehrwertsteuer ab Auslieferungslager der NISSAN CENTER EUROPE GMBH zuzüglich Überführung und Zulassung. Der Inhalt entspricht den zum Zeitpunkt der Drucklegung vorhandenen Kenntnissen. Änderungen der beschriebenen Modelle bleiben vorbehalten. Ihr NISSAN Händler wird Sie gerne über etwaige Änderungen informieren.

Original NISSAN Zubehör

Zubehör	Preise €	Pathfinder XE	Pathfinder SE	Pathfinder PLATINUM	Pathfinder LE
NISSAN Einparkhilfe, akustisch, 4 Sensoren für hinteren Stoßfänger	**141,–**	S	S	S	S
Schwellerrohre, Edelstahl mit Beleuchtung	**515,–**	S	S	S	S
Dachspoiler	**336,–**	S	S	S	S
Anhängezugvorrichtung, abnehmbar inkl. 13-poliger Elektrosatz	**553,–**	S	S	S	S
Basisdachträger, Stahl	**135,–**	S	–	–	–
Querträger für Dachreling, Aluminium	**240,–**	–	S	S	S
Ladekantenschutz innen, Edelstahl	**92,–**	S	S	S	S
Kofferraum-Passformschale, soft	**61,–**	S	S	S	S
Gepäckraumtrenngitter	**182,–**	S	S	S	S
Textilfußmatten, Velours, Satz à 5 Stück	**55,–**	S	S	S	S
Nebelleuchtenringe, Chrom-Optik	**112,–**	–	S	S	S
Original NISSAN Dachbox L	**435,–**	S	S	S	S
Fahrrad-Heckträger für 2 Fahrräder zur Montage auf der Anhängezugvorrichtung	**299,–**	S	S	S	S
Webasto Standheizung mit Funkfernbedienung T91 für 2.5 dCi	**1.542,–**	S	S	S	S
Webasto Standheizung mit Funkfernbedienung T91 für 3.0 dCi	**1.453,–**	–	–	–	S

S Zubehör durch Händlernachrüstung
– Nicht lieferbar

Preise inklusiv MwSt., zzgl. Montage, TÜV und Lackierung wo erforderlich.
* Die Standheizung kann nicht in Kombination mit dem NATS Alarmsystem verbaut werden.

Zubehörpakete

Zubehörpaket „Transport“

Inhalt	Preise €
– Anhängezugvorrichtung, abnehmbar – Elektrosatz, 13-polig – Ladekantenschutz, Edelstahl – Gepäckraum-Trenngitter, hinter 2. Sitzreihe – Kofferraum-Passformschale, soft	**820,–**

Zubehörpaket „Protection“

Inhalt	Preise €
– Türgriffschutzfolie, vorne – Seitenschutzleisten – NISSAN Einparkhilfe, akustisch, 4 Sensoren für hinteren Stoßfänger	**378,–**

Zubehör durch Händlernachrüstung. Preise inklusiv MwSt., zzgl. Montage, TÜV und Lackierung wo erforderlich.

Wesentliche Serienausstattung

XE

17"-Leichtmetallfelgen mit Bereifung 255/65 R17
3. Sitzreihe, geteilt (50 : 50) umklappbar
Airbags: Fahrer- und Beifahrerairbag, Seitenairbags vorn, Kopfairbagsystem für Front- und Fondpassagiere
ALL-MODE 4x4-System mit 4 Fahrmodi: Heckantrieb (2WD) [1], Auto-Modus, Allradantrieb (4H) und Getriebeuntersetzung (4LO)
Antiblockiersystem (ABS) mit elektronischer Bremskraftverteilung (EBD)
Audiosystem: Radio-CD-Kombination mit AUX-/USB-Anschluss mit vier Lautsprechern
Außenspiegel:
– schwarz
– beheizbar
– elektrisch einstellbar
– mit integriertem Blinklicht und Bodenbeleuchtung
Berganfahrassistent
Bluetooth®-Schnittstelle für Mobiltelefone [2]
Dieselpartikelfilter
Einzelradaufhängung, vorn und hinten
Elektronisches Stabilitätsprogramm ESP+ (inkl. Sperrdifferential durch Bremseingriff)
Fensterheber, elektrisch vorn und hinten
Handschuhfach, doppelstöckig, abschließbar
Klimaautomatik, 2 Zonen
Kombimeter mit Chromringen
Kühlergrill, verchromt
Mittelkonsole mit Metalloptik Oberfläche
NISSAN Bremsassistent
Servolenkung
Sitzheizung, vorn
Trittstufe, seitlich
Wegfahrsperre, elektronisch
Zentralverriegelung mit Funkfernbedienung

Wesentliche Mehrausstattung

SE
gegenüber XE

Audiosystem: Radio-CD-Kombination mit AUX-/USB-Anschluss und sechs Lautsprechern
Außenspiegel:
– in Wagenfarbe lackiert
Beifahrersitz, umklappbar (nur SE)
Bergabfahrassistent für Automatikgetriebe
Bordcomputer
Dachreling
Einstiegsleisten aus Aluminium
Fahrersitz, manuell höhenverstellbar
Fahrtlichtautomatik
Fußraumbeleuchtung, vorn
Geschwindigkeitsregelanlage mit Speed Limiter
Handbremshebel, lederummantelt
Innenspiegel, automatisch abblendend
Lenkrad, lederummantelt
Lenkradfernbedienung für Audiosystem und Geschwindigkeitsregelanlage
Nebelscheinwerfer
Regensensor
Schaltknauf bzw. Wählhebelgriff, lederummantelt
Scheiben, verdunkelt ab der B-Säule
Türinnengriffe, verchromt

Wesentliche Mehrausstattung

PLATINUM
gegenüber SE

Dachreling, Türgriffe, Außenspiegel, Trittstufe, Felgen und Kühlergrill in matt-grauem „gunmetal“ Platinum-Look
Rückfahrkamera im Rückspiegel integriert

Wesentliche Mehrausstattung

LE
gegenüber SE

18"-Leichtmetallfelgen mit Bereifung 255/60 R18
Außenspiegel, elektrisch anklappbar
Fahrer- und Beifahrersitz, elektrisch einstellbar und mit Memory-Funktion (nur Fahrer)
Glas-Hub-Schiebedach, elektrisch
Klimaanlage, separat im Fond
Leuchtweitenregulierung, automatisch
Mittelkonsole mit Holzoptik Oberfläche
Scheinwerferreinigungsanlage, teleskopisch einfahrbar
Sitzbezüge Leder (Sitzmittelbahnen und -wangen, Kopfstützenvorderteil in Leder)
Xenon-Scheinwerfer
Zentralverriegelung: Intelligent Key

[1] Fahrmodus 2WD nicht für 3.0 l dCi.
[2] Die kompatiblen Mobiltelefone erfragen Sie bitte bei Ihrem NISSAN Händler.

Die Ausstattung

Typ	Pathfinder XE	Pathfinder SE	Pathfinder PLATINUM	Pathfinder LE
Außenausstattung				
Außenspiegel				
– elektrisch einstellbar	●	●	●	●
– beheizbar	●	●	●	●
– elektrisch anklappbar	–	–	–	●
– mit integriertem Blinklicht und Bodenbeleuchtung	●	●	●	●
– schwarz	●	–	–	–
– in Wagenfarbe lackiert	–	●	–	●
– in Platinum Look	–	–	●	–
Bereifung und Räder:				
17"-Leichtmetallfelgen mit Bereifung 255/65 R17	●	●	●	–
18"-Leichtmetallfelgen mit Bereifung 255/60 R18	–	–	–	●
Reserverad: vollwertiges Rad	●	●	●	●
Dachreling	–	●	●	●
Glas-Hub-Schiebedach, elektrisch	–	–	–	●
Kühlergrill, verchromt	●	●	–	●
– in Platinum Look	–	–	●	–
Regensensor	–	●	●	●
Scheiben:				
Frontscheibe				
– Verbundglas	●	●	●	●
– mit Grünkeil	●	●	●	●
Seitenscheiben				
– UV-absorbierend, vorn	–	●	●	●
– verdunkelt ab der B-Säule	–	●	●	●
Heckscheibe				
– beheizbar	●	●	●	●
– verdunkelt	–	●	●	●
Scheibenwischer				
– mit Intervallschaltung, vorn	●	●	●	●
– mit Intervallschaltung, hinten	●	●	●	●
Scheinwerfer:				
Xenon-Scheinwerfer	–	–	–	●
Leuchtweitenregulierung, manuell / automatisch	● / –	● / –	● / –	– / ●
Fahrtlichtautomatik	–	●	●	●
Scheinwerferreinigungsanlage, telekopisch einfahrbar	–	–	–	●
Nebelscheinwerfer	–	●	●	●
Seitenschutzleisten, chrom / lackiert	–	–	–	●[1]
Stoßfänger				
– teillackiert / in Wagenfarbe lackiert, vorn	● / –	● / –	– / ●	● / –
– in Wagenfarbe lackiert, hinten	●	●	●	●
Trittstufe, seitlich	●	●	●	●
Türaußengriffe, in Wagenfarbe lackiert, vorne / hinten	– / ●	● / ●	–	● / ●
– in Platinum Look	–	–	●	–

● Serienausstattung
– Werkseitig nicht lieferbar
[1] nur bei 3.0 dCi V6

Die Ausstattung

Typ	Pathfinder XE	Pathfinder SE	Pathfinder PLATINUM	Pathfinder LE
Technische Ausstattung				
Alarmanlage	–	–	–	●
ALL-MODE 4x4-System mit 4 Fahrmodi: Heckantrieb (2WD), Auto-Modus, Allradantrieb (4H) und Getriebeuntersetzung (4LO)	●	●	●	●
Audiosystem:				
Radio-CD-Kombination mit AUX-/USB-Anschluss und vier Lautsprechern	●	–	–	–
Radio-CD-Kombination mit AUX-/USB-Anschluss und sechs Lautsprechern	–	●	●	●
Radio mit MP3/CD/DVD-Player und AUX-/USB-Anschluss	–	○[1]	–	○[2]
Bose® Sound-System: 10 Hochleistungslautsprecher, digitaler Verstärker mit Bose Digital Signal Processing und 6 Kanälen für maßgeschneiderte Equalization	–	–	–	○[3]
Bluetooth®-Schnittstelle für Mobiltelefone*	●	●	●	●
Bordcomputer	–	●	●	●
Dieselpartikelfilter	●	●	●	●
Einzelradaufhängung, vorn und hinten	●	●	●	●
Fensterheber, elektrisch, vorn und hinten	●	●	●	●
Geschwindigkeitsregelanlage mit Speed Limiter	–	●	●	●
Lenkradfernbedienung für Audiosystem / Geschwindigkeitsregelanlage	–/–	●/●	●/●	●/●
HDD Festplatten-Navigationssystem mit TMC pro (Traffic Message Channel) inkl. 7"-Farbdisplay, Touchscreen	–	○[1]	–	○[2]
Rückfahrkamera in Farbe	–	○[1]	●	○[2]
Servolenkung, drehzahlabhängig	●	●	●	●
Spracherkennung	–	○[1]	–	○[2]
Wegfahrsperre, elektronisch	●	●	●	●
Zahnstangenlenkung	●	●	●	●
Zentralverriegelung:				
– mit Funkfernbedienung	●	●	●	–
– Intelligent Key	–	○[1]	–	●
Sicherheitsausstattung				
Airbags				
– Fahrer und Beifahrerairbag, zweistufig (adaptiv) auslösend	●	●	●	●
– Seitenairbags, vorn	●	●	●	●
– Kopfairbagsystem für Front- und Fondpassagiere	●	●	●	●
Antiblockiersystem (ABS) mit elektronischer Bremskraftverteilung (EBD)	●	●	●	●
Berganfahrassistent	●	●	●	●
Bergabfahrassistent bei Automatikgetriebe	–	●	●	●
Dritte Bremsleuchte	●	●	●	●
Elektronisches Stabilitätsprogramm ESP+ (inklusive Sperrdifferential durch Bremseingriff)	●	●	●	●
Flankenschutz in den Türen	●	●	●	●
ISOFIX-Kindersitz-Befestigungspunkte an den Außenplätzen der Rücksitzbank	●	●	●	●
Kopfstützen				
– aktiv und höhenverstellbar, vorn	●	●	●	●
– auf allen Plätzen der Rücksitzbank	●	●	●	●
– auf beiden Plätzen der 3. Sitzreihe	●	●	●	●

● Serienausstattung
○ Sonderausstattung
– Werkseitig nicht lieferbar
[1] Bestandteil des SE-Executive-Pakets
[2] Bestandteil des LE-Executive-Pakets
[3] Nur in Verbindung mit optionalem LE-Executive-Paket
* Die kompatiblen Mobiltelefone erfragen Sie bitte bei Ihrem NISSAN Händler.

Die Ausstattung

Typ	Pathfinder XE	Pathfinder SE	Pathfinder PLATINUM	Pathfinder LE
Sicherheitsausstattung				
NISSAN Bremsassistent	●	●	●	●
Sicherheitsgurte:				
Dreipunkt-Sicherheitsgurte				
– höhenverstellbar, vorn	●	●	●	●
– in der Rücksitzbank höhenverstellbar, auf den Außenplätzen	●	●	●	●
– in der 3. Sitzreihe	●	●	●	●
Gurtkraftbegrenzer und Gurtstraffer, vorn	●	●	●	●
Instrumentierung				
Digitaluhr	●	●	●	●
Drehzahlmesser, mit Chromringen / feiner Auflösung	● / –	● / ●	● / ●	● / ●
Kombimeter mit Chromringen / feiner Auflösung	● / –	● / ●	● / ●	● / ●
Kraftstoffanzeige	●	●	●	●
Kühlwasseranzeige	●	●	●	●
Tageskilometerzähler, zweifach	●	●	●	●
Innenausstattung				
Einstiegsleisten aus Aluminium	–	●	●	●
Fußraumbeleuchtung, vorn	–	●	●	●
Handbremshebel, lederummantelt	–	●	●	●
Innenspiegel, abblendbar / automatisch abblendend	● / –	– / ●	– / ●	– / ●
Klimaautomatik, 2 Zonen vorn / mit separater Klimaanlage im Fond	● / –	● / –	● / –	● / ●
Kofferraumbeleuchtung	●	●	●	●
Lenkrad, lederummantelt	–	●	●	●
Lenksäule, höhenverstellbar	●	●	●	●
Leselampen, vorn und hinten	●	●	●	●
Schaltknauf bzw. Wählhebelgriff, lederummantelt	–	●	●	●
Sitze:				
Fahrer- und Beifahrersitz				
– elektrisch einstellbar	–	–	–	●
– höhenverstellbar (nur Fahrer), manuell / elektrisch	– / –	● / –	● / –	– / ●
– mit Memory-Funktion (nur Fahrer)	–	–	–	●
– umklappbar (nur Beifahrer)	–	●	●	–
Rücksitzbank				
– geteilt (40 : 20 : 40) umklappbar	●	●	●	●
– in der Neigung verstellbar	●	●	●	●
– mit ausklappbarer Mittelarmlehne	–	●	●	●
3. Sitzreihe, geteilt (50 : 50) umklappbar	●	●	●	●
Sitzbezüge, Stoff / Leder (Fahrer-, Beifahrersitz und Rücksitzbank: Sitzmittelbahnen und -wangen, Kopfstützenvorderteil in Leder)	● / –	● / –	● / –	– / ●
Sitzheizung, vorn	●	●	●	●

● Serienausstattung
– Werkseitig nicht lieferbar

Die Ausstattung

Typ	Pathfinder XE	Pathfinder SE	Pathfinder PLATINUM	Pathfinder LE
Innenausstattung				
Sonnenblenden mit Make-up-Spiegel				
– Fahrer und Beifahrer	–	●	●	●
– beleuchtet	–	–	–	●
Steckdose, 12 Volt				
– in der Mittelkonsole	●	●	●	●
– im Armaturenbrett	●	●	●	●
– im Gepäckraum	●	●	●	●
Türinnengriffe, schwarz / verchromt	● / –	– / ●	– / ●	– / ●
Ablage- und Verstaumöglichkeiten				
Ablagefächer				
– in den vorderen Türen	●	●	●	●
– in den hinteren Türen	●	●	●	●
– in der Mittelkonsole	●	●	●	●
Gepäckraumabdeckung	●	●	●	●
Getränkehalter				
– 2 in der Mittelkonsole mit Chromeinfassung vorn	●	●	●	●
– 2 in der 2. Sitzreihe	●	●	●	●
– 2 in der 3. Sitzreihe	●	●	●	●
Handschuhfach, doppelstöckig, abschließbar	●	●	●	●
Münzfach	●	●	●	●
Sonnenbrillenfach	●	●	●	●
Tasche an der Rücklehne des Fahrersitzes	–	●	●	●

● Serienausstattung
– Werkseitig nicht lieferbar

Die technischen Daten

Typ Sitzplätze	Pathfinder 2.5 l dCi XE 7	Pathfinder 2.5 l dCi SE / PLATINUM 7	Pathfinder 2.5 l dCi LE 7	Pathfinder 3.0 l dCi LE 7
Motor / Kraftübertragung				
Motor-Bauart	vorn längs eingebauter Viertakt-Turbodiesel-Direkteinspritzer mit Ladeluftkühlung und VNT-Lader (variable Schaufelgeometrie)			65° V6 Viertakt-Turbodiesel-Direkteinspritzer mit Ladeluftkühlung und VNT-Lader (variable Schaufelgeometrie)
Hubraum cm^3	2.488			2.993
Zylinderzahl / Ventile	4-Zylinder-Reihenmotor / 16V			V6-Motor / 24V
Max. Leistung kW (PS) / bei min^{-1}	140 (190) / 3.600			170 (231) / 3.750
Max. Drehmoment Nm / bei min^{-1}	450 / 2.000			550 / 1.750
Gemischaufbereitung	elektronisch geregeltes Common-Rail Einspritzsystem, zentral im Brennraum angeordnete Einspritzventile, NISSAN „M-Fire“ Verbrennungssystem			
Ventilsteuerung	zwei obenliegende Nockenwellen mit Kettenantrieb, vier Ventile pro Zylinder, über Tassenstößel betätigt, Drallsteuerventil im Einlasskanal			
Abgasreinigungssystem	Oxidationskatalysator, elektronisch geregelte Abgasrückführung (Dieselpartikelfilter serienmäßig)			
Abgasnorm	EUR5			
Getriebe	Sechsgang, mechanisch [elektronisch geregelte Fünfstufenautomatik mit Wandlerüberbrückung und manueller Schaltgasse]			elektronisch geregelte Siebenstufenautomatik inkl. manuellem Modus mit sequenziellem Gangwechsel
Antrieb	ALL-MODE 4X4-System mit variabler Kraftverteilung über elektronisch gesteuerte, elektromagnetisch betätigte Mehrscheiben-Ölbadkupplung, Kraftverteilung vorn/hinten variabel von 0/100 bis 50/50 Prozent			
Fahrwerk / Lenkung				
Vorderachse	Doppelquerlenker Radaufhängung, Stabilisator, hydraulische Teleskopschwingungsdämpfer			
Hinterachse	Multi-Link-Radaufhängung, Schraubenfedern, Stabilisator, hydraulische Teleskopschwingungsdämpfer			
Felgengröße	7JJ x 17		7,5Jx 18	
Reifengröße	255/65 R17		255/60 R18	
Bremsanlage	hydraulisches Zweikreisbremssystem mit Bremskraftverstärker und NISSAN Bremsassistent, elektronisches ABS mit sieben Sensoren, innenbelüftete Bremsscheiben vorn und hinten, mit ESP+ (inkl. Sperrdifferential durch Bremseingriff)			
Lenkung	Zahnstangenlenkung mit drehzahlabhängiger Servo-Unterstützung			
Wendekreis m	12,4			

Die technischen Daten

Typ		Pathfinder 2.5 l dCi XE	Pathfinder 2.5 l dCi SE/PLATINUM	Pathfinder 2.5 l dCi LE	Pathfinder 3.0 l dCi LE
Sitzplätze		7	7	7	7
Kofferrauminhalt / Gewichte					
Kofferrauminhalt nach VDA-Messung					
bei aufgestellter 3. Sitzreihe[1]	l	190			
bei umgeklappter 3. Sitzreihe[1]	l	515			
bei zusätzlich liegender Rücksitzbank[2]	l	2.091			
Zulässiges Gesamtgewicht	kg	2.880			2.980
Leergewicht**	kg	2.155 – 2.230	2.185 – 2.285 (2.140 – 2.300)		2.285 – 2.335
Zuladung, maximal	kg	650 – 725	595 – 695 (580 – 740)		645 – 695
Anhängelast bei 12 % Steigung	gebremst kg	3.000 (3.000) / [3.500 (3.500)]*			3.500
	ungebremst kg	750 (750)			750
Zulässige Achslast	vorn / hinten kg	1.350 / 1.710			1.440 / 1.717
Zulässige Stützlast	kg	120			
Zulässige Dachlast[3]	kg	100			
Kraftstoffverbrauch / Fahrleistung					
Kraftstoffart		Dieselkraftstoff, nach DIN EN 590			
Tankinhalt	l	80			
Kraftstoffverbrauch	innerorts l/100 km	11,0 (11,7)			12,4
gem. EU-Norm***	außerorts l/100 km	7,1 (7,5)			7,7
	gesamt l/100 km	8,5 (9,0)			9,5
CO_2-Emissionen	gesamt g/km	224 (238)			250
Effizienzklasse		D			
Höchstgeschwindigkeit	km/h	186			200
Beschleunigung von 0–100 km/h	s	11,0 (10,7)			8,9
Geländetauglichkeit					
Böschungswinkel vorn	Grad	30			
Böschungswinkel hinten	Grad	26			
Rampenwinkel	Grad	24			
Kleinste Bodenfreiheit (zwischen den Achsen)	mm	228			216
Maximale Steigfähigkeit	Grad	39			
Maximale Wattiefe	mm	450			

( ) Abweichende Angaben mit Automatikgetriebe
1) Messung bis Unterkante Heckfenster
2) Messung bis Dachhöhe
3) Nur mit Dachreling (verfügbar ab SE)
* 3.500 kg Anhängelast auf Kundenwunsch per Einzelgutachten möglich. Bitte kontaktieren Sie Ihren NISSAN Partner.
** Gewicht des Fahrzeuges in fahrbereitem Zustand inkl. Kühlflüssigkeit, Schmiermittel, Kraftstoff, Werkzeug, Ersatzrad und Fahrer (75 kg) gemäß 92/21/EWG. Durch Mehrausstattung kann sich das Leergewicht des Fahrzeugs erhöhen, wodurch die mögliche Nutzlast verringert wird.
*** Wie bei jedem Fahrzeug werden Verbrauch und Fahrleistungen in der Praxis je nach Fahrweise, technischem Zustand, nicht serienmäßigen An- und Aufbauten, Straßenbeschaffenheit und örtlichen klimatischen Bedingungen von den nach Prüfnorm ermittelten Werten abweichen.

Abmessungen Alle Angaben in mm

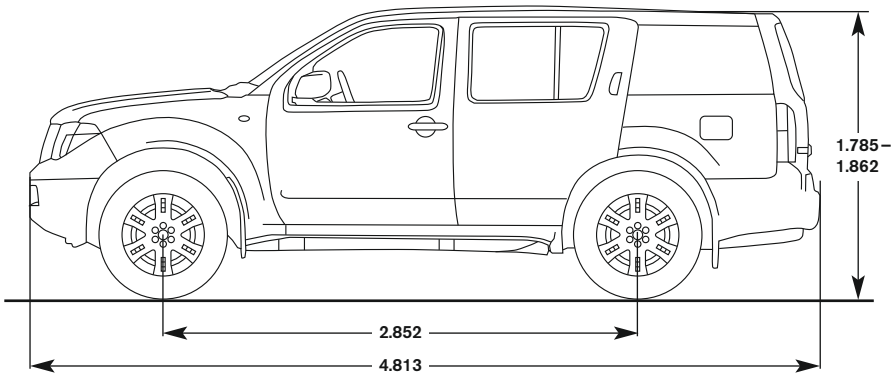

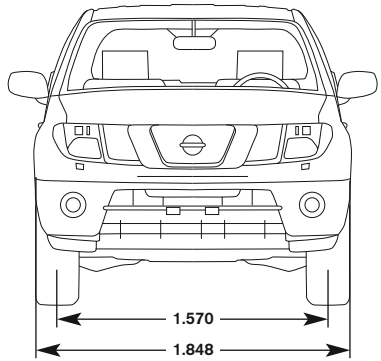

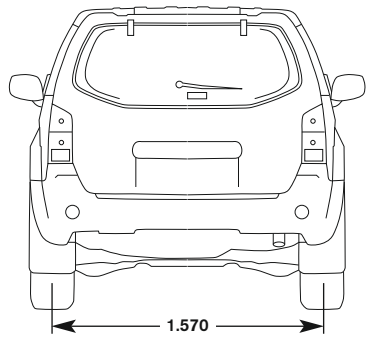

Farben- und Polsterkombinationen

Modelle	XE Stoff Graphite (K)	SE Stoff Graphite (K)	PLATINUM Stoff Graphite (K)	LE Leder Graphite (K)
QM1 White (S)	●	●	●	●
KAP Blue Grey (M)	○	○	–	○
BW9 Blue (M)	○	○	–	○
GN0 Black (M)	○	○	○	○
NAF Black Pepper (M)	○	○	○	○
KAF Flint Grey (M)	○	○	–	○
KL0 Silver (M)	○	○	○	○

S = Standard
M = Metalliclackierung

● Ohne Aufpreis erhältlich
○ Sonderausstattung

NISSAN Services

NISSAN Anschlussgarantie:

Fahren Sie auch nach Ablauf der Neufahrzeug-Garantie entspannt weiter. Eine NISSAN Anschlussgarantie gibt Ihnen einen umfangreichen Schutz vor unerwarteten Reparaturkosten für bis zu 24 weitere Monate.

Ihr NISSAN Händler unterbreitet Ihnen gerne ein persönliches Angebot.

Ihr NISSAN Händler:

NISSAN CENTER EUROPE GMBH

Renault Nissan Straße 6 – 10
50321 Brühl

Internetadresse: www.nissan.de

Dieser Prospekt wurde auf chlorfrei gebleichtem Papier gedruckt. Stand: April 2013 – Druck-Nr.: 6398.