NISSAN

SHIFT_

NISSAN
X-TRAIL

PREISLISTE

gültig ab 01. Mai 2012

Die Modelle

Modelle	Motor	Hubraum (l)	kW (PS)	Getriebe	Preise €
4x4 XE	Diesel mit Partikelfilter	2.0 dCi	110 (150)	6-Gang-Schaltgetriebe	30.800,–
4x4 SE	Diesel mit Partikelfilter	2.0 dCi	110 (150)	6-Gang-Schaltgetriebe	32.550,–
	Diesel mit Partikelfilter	2.0 dCi	110 (150)	Automatikgetriebe, 6-stufig	34.250,–
	Diesel mit Partikelfilter	2.0 dCi	127 (173)	6-Gang-Schaltgetriebe	33.850,–
4x4 LE	Diesel mit Partikelfilter	2.0 dCi	110 (150)	6-Gang-Schaltgetriebe	36.900,–
	Diesel mit Partikelfilter	2.0 dCi	110 (150)	Automatikgetriebe, 6-stufig	38.600,–
	Diesel mit Partikelfilter	2.0 dCi	127 (173)	6-Gang-Schaltgetriebe	38.200,–

Sondermodell	Motor	Hubraum (l)	kW (PS)	Getriebe	Preise €
I-WAY	Diesel mit Partikelfilter	2.0 dCi	110 (150)	6-Gang-Schaltgetriebe	34.450,–
Ihr Preisvorteil[1]	Diesel mit Partikelfilter	2.0 dCi	110 (150)	Automatikgetriebe, 6-stufig	36.150,–
€ 500,–	Diesel mit Partikelfilter	2.0 dCi	127 (173)	6-Gang-Schaltgetriebe	35.750,–

[1] Wert der Mehrausstattung eines I-WAY 2.0l gegenüber der unverbindlichen Preisempfehlung eines SE 2.0l mit Style- und Executive-Paket

Alle Preisangaben in EURO sind unverbindliche Preisempfehlungen einschl. 19% Mehrwertsteuer ab Auslieferungslager der NISSAN CENTER EUROPE GMBH zuzüglich Überführung und Zulassung. Der Inhalt entspricht den zum Zeitpunkt der Drucklegung vorhandenen Kenntnissen. Änderungen der beschriebenen Modelle bleiben vorbehalten. Ihr NISSAN Händler wird Sie gerne über etwaige Änderungen informieren.

Sonderausstattung gegen Mehrpreis

Sonderausstattung	Preise €	X-TRAIL XE	X-TRAIL SE	X-TRAIL I-WAY	X-TRAIL LE
Executive-Paket SE: – NISSAN Connect inkl. Around View Monitor – 2-DIN Navigationseinheit mit 5"-Farbdisplay und Touchscreen inkl. TMC (Traffic Message Channel) – Radio-CD-Kombination mit MP3-Wiedergabe und 6 Lautsprecher – USB-Schnittstelle, iPod-Gateway, Bluetooth® Audio streaming – 360° Around View Monitor in Farbe – Intelligent Key	**1.200,–**	–	○	●	–
Executive-Paket LE: – Bose®-Audiosystem mit 8 Lautsprechern, Subwoofer und digitalem Verstärker – NISSAN Connect inkl. Around View Monitor – 2-DIN Navigationseinheit mit 5"-Farbdisplay und Touchscreen inkl. TMC (Traffic Message Channel) – Radio-CD-Kombination mit MP3-Wiedergabe und 6 Lautsprecher – USB-Schnittstelle, iPod-Gateway, Bluetooth(R) Audio streaming – 360° Around View Monitor in Farbe	**1.800,–**	–	–	–	○
Style-Paket: – Glas-Hub-Panoramaschiebedach, elektrisch – verdunkelte Heck- und Seitenscheiben (ab der B-Säule) – 18"-Leichtmetallfelgen mit Bereifung 225/55 R18 – Nebellechten umrandet in Chrom Optik	**1.200,–**	–	○	●	●
Metalliclackierung	**575,–**	○	○	○	○
Metalliclackierung mit Anti Scratch Eigenschaft	**800,–**	○	○	○	○
Rückfahrkamera mit integriertem Farbmonitor im Rückspiegel	**350,–**	–	○	–	●

○ Sonderausstattung
● Serienausstattung
– Werkseitig nicht lieferbar

Alle Preisangaben in EURO sind unverbindliche Preisempfehlungen einschl. 19% Mehrwertsteuer ab Auslieferungslager der NISSAN CENTER EUROPE GMBH zuzüglich Überführung und Zulassung. Der Inhalt entspricht den zum Zeitpunkt der Drucklegung vorhandenen Kenntnissen. Änderungen der beschriebenen Modelle bleiben vorbehalten. Ihr NISSAN Händler wird Sie gerne über etwaige Änderungen informieren.

Original NISSAN Zubehör

Zubehör	Preise €	X-TRAIL XE	X-TRAIL SE	X-TRAIL I-WAY	X-TRAIL LE
Dachspoiler	**259,–**	S	S	S	S
Webasto Standheizung Thermo Top C inkl. Funkfernbedienung T91 und fahrzeugspezifischem Einbausatz für Diesel	**1.501,–**	S	S	S	S
Einstiegleisten mit beleuchtetem X-TRAIL Schriftzug, Edelstahl, Satz à 2 Stück für vorne	**194,–**	S	S	S	S
Gepäckraumtrenngitter	**122,–**	S	S	S	S
Gepäckraumteiler (nur in Verbindung mit Gepäckraumtrenngitter)	**82,–**	S	S	S	S
Basis-Dachträger, Stahl	**82,–**	S	S	S	S
Anhängezugvorrichtung, starr, inkl. 13-poligem Elektrosatz	**345,–**	S	S	S	S
Nebelleuchten, integriert in Stoßfänger	**275,–**	S	●	●	●
Schwellerrohre mit Tritt, Edelstahl	**486,–**	S	S	S	S
Kofferraum-Passformschale, soft, mit X-TRAIL Schriftzug	**46,–**	S	S	S	S
Textil-Kofferraummatte	**40,–**	S	S	S	S
Schublade für linke Hälfte des Kofferraum-Zwischenbodens	**269,–**	–	S	S	S
Ladekantenschutz, Edelstahl, mit X-TRAIL Schriftzug	**40,–**	S	S	S	S
NISSAN Einparkhilfe für den vorderen Stoßfänger, akustische Warnung, 4 Sensoren	**141,–**	S	S	S	S
Textil-Fußmatten, Velours, Satz à 4 Stück	**40,–**	S	S	S	S

Preise inkl. 19 % MwSt., zzgl. Montage, TÜV und Lackierung, wo erforderlich.
Über die Zubehör-Kombinationsmöglichkeiten informiert Sie gerne Ihr NISSAN Händler.

● Bereits Serienausstattung dieser Modellvariante
S Zubehör durch Händlernachrüstung
– nicht lieferbar

Alle Preisangaben in EURO sind unverbindliche Preisempfehlungen einschl. 19 % Mehrwertsteuer ab Auslieferungslager der NISSAN CENTER EUROPE GMBH zuzüglich Überführung, Zulassung und Montagekosten, falls erforderlich.
Der Inhalt entspricht den zum Zeitpunkt der Drucklegung vorhandenen Kenntnissen. Änderungen der beschriebenen Modelle bleiben vorbehalten. Ihr NISSAN Händler wird Sie gerne über etwaige Änderungen informieren.

Zubehörpakete

Zubehörpaket Active

Inhalt	Preis €
– Anhängezugvorrichtung, starr – Elektrosatz für Anhängezugvorrichtung, 13-polig – Schublade für linke Seite des Kofferraum-Zwischenbodens – Textilfußmatte, Velours, Satz à 4 Stück – Ladekantenschutz, Edelstahl, mit X-TRAIL Schriftzug – Kofferraum-Passformschale, soft, mit X-TRAIL Schriftzug	**683,–**

Zubehörpaket Family

Inhalt	Preis €
– NISSAN Einparkhilfe, hinten – Basis-Dachträger, Aluminium – Textil-Fußmatten, Velours – Textil-Kofferraummatte – Ladekantenschutz, Edelstahl	**360,–**

Zubehörpaket Winter

Inhalt	Preis €
– Webasto Standheizung Thermo Top C, Diesel – Funkfernbedienung T91 – fahrzeugspezifischer Einbausatz Diesel für Standheizung – Gummimatten, Satz à 4 Stück – Kofferraum-Passformschale, soft, mit X-TRAIL Schriftzug	**1.468,–**

Zubehör durch Händlernachrüstung. Preise inkl. 19 % MwSt., zzgl. Montage, TÜV und Lackierung wo erforderlich.

Wesentliche Serienausstattung

XE

17"-Leichtmetallfelgen mit Bereifung 225/60 R17
Airbags: Fahrer- und Beifahrer, zweistufig auslösend, Kopf- und Seitenairbags
Aktive Kopfstützen, vorn
ALL MODE 4x4-i System
(Berganfahrassistent, ESP inkl. Sperrdifferential durch Bremseingriff)
Anti-Blockiersystem (ABS) mit elektronischer Bremskraftverteilung (EBD)
Außenspiegel, elektrisch einstellbar, in Wagenfarbe
AUX-Schnittstelle[1] für mobile MP3-Player
Bluetooth-Schnittstelle für Mobiltelefone[2]
Dachreling
Diesel mit Partikelfilter
Dreipunkt-Sicherheitsgurte auf allen Plätzen
Fahrersitz, höheneinstellbar
Fahrersitz mit einstellbarer Lendenwirbelstütze
Fensterheber, elektrisch vorn und hinten
Gepäckraumabdeckung
Gurtstraffer und Gurtkraftbegrenzer, vorn
Halogenscheinwerfer
ISOFIX-Kindersitz-Befestigungspunkte an den Außenplätzen der Rückbank
Klimaautomatik inkl. Pollenfilter und Gebläse hinten
Kombimeter mit Chromringen und feiner Auflösung
Nebelschlussleuchte
Radio-CD-Kombination mit 4 Lautsprechern
Rücksitzbank, Rückenlehne asymmetrisch (60:40) umklappbar
Schmutzfänger, vorn und hinten
Servolenkung, geschwindigkeitsabhängig, elektronisch
Sonnenblenden mit Make-up-Spiegel
Stoßfänger in Wagenfarbe lackiert
Tagfahrlicht
Wegfahrsperre, elektronisch
Zentralverriegelung mit Funkfernbedienung und Anti-Hijack-System

Wesentliche Mehrausstattung

SE
gegenüber XE

Außenspiegel, beheizbar
Bergabfahrassistent
Doppelter Einlegeboden im Kofferraum mit Schubfach
Fahrtlichtautomatik
Geschwindigkeitsregelanlage
Handbremshebel, lederummantelt
Lenkrad, lederummantelt
Lenksäule, teleskopisch verstellbar
Nebelscheinwerfer
Radio-CD-Kombination mit 6 Lautsprechern
Regensensor
Rücksitzbank, Rückenlehne asymmetrisch (40:20:40) umklappbar
Rücksitzbank mit Mittelarmlehne
Schaltknauf, lederummantelt

[1] Entfällt beim SE und LE Executive-Paket.
[2] Die kompatiblen Mobiltelefone erfragen Sie bitte bei Ihrem NISSAN Händler.
[3] CD-Wechsler entfällt beim Executive-Paket LE.

Wesentliche Mehrausstattung

I-WAY
gegenüber SE

18"-Leichtmetallfelgen mit Bereifung 2255/55 R18
Around View Monitor
Chrom umrandete Nebelscheinwerfer
Glas-Hub-Panoramaschiebedach, elektrisch;
I-Key
Verdunkelte Heck- und Seitenscheiben (ab der B-Säule);

Wesentliche Mehrausstattung

LE
gegenüber SE

18"-Leichtmetallfelgen mit Bereifung 225/55 R18
Außenspiegel, elektrisch anklappbar
Fahrer und Beifahrersitz, elektrisch einstellbar
Glas-Hub-Panoramaschiebedach, elektrisch
Heckscheibe, verdunkelt
Intelligent Key
Radio-CD-Kombination mit 6fach CD-Wechsler[3]
Rückfahrkamera mit integriertem Farbmonitor im Rückspiegel
Seitenscheiben, verdunkelt ab der B-Säule
Sitzbezüge Leder (Sitzmittelbahnen und -wangen, Kopfstützenvorderteil in Leder)
Sitzheizung, vorn und hinten
Sonnenblende Beifahrer, beleuchtet
Xenon-Scheinwerfer

Die Ausstattung

Typ	X-TRAIL XE	X-TRAIL SE	X-TRAIL I-WAY	X-TRAIL LE
Außenausstattung				
Außenspiegel				
– in Wagenfarbe lackiert	●	●	●	●
– elektrisch einstellbar	●	●	●	●
– beheizbar	–	●	●	●
– elektrisch anklappbar	–	–	–	●
Bereifung und Räder:				
– 17"-Leichtmetallfelgen mit Bereifung 225/60 R17	●	●	–	–
– 18"-Leichtmetallfelgen mit Bereifung 225/55 R18	–	○[1]	●	●
– Reserverad: 16"-Stahlfelge mit Bereifung 215/65 R16	●	●	●	●
Dachreling	●	●	●	●
Glas-Hub-Panoramaschiebedach, elektrisch	–	○[1]	●	●
Kühlergrill:				
– verchromt	●	●	●	●
Regensensor	–	●	●	●
Scheinwerfer:				
– Xenon-Scheinwerfer	–	–	–	●
– Fahrtlichtautomatik	–	●	●	●
– Halogenhaupt- und Fernscheinwerfer in Klarglasoptik	●	●	●	●
– Nebelscheinwerfer	–	●	●	●
– Nebelschlussleuchte	●	●	●	●
– Tagfahrlicht	●	●	●	●
– Nebellechten, umrandet, in Chrom Optik	–	○[1]	●	●[1]
Scheiben				
Frontscheibe:				
– Verbundglas	●	●	●	●
– UV-absorbierend	●	●	●	●
Seitenscheiben:				
– UV-absorbierend	●	●	●	●
– verdunkelt ab der B-Säule	–	○[1]	●	●
Heckscheibe:				
– beheizbar	●	●	●	●
– verdunkelt	–	○[1]	●	●
Schmutzfänger, vorn und hinten	●	●	●	●
Stoßfänger, in Wagenfarbe lackiert	●	●	●	●
Türaußengriffe:				
– schwarz	●	–	–	–
– verchromt	–	●	●	●

○ Sonderausstattung
● Serienausstattung
– Werkseitig nicht lieferbar
[1] Bestandteil des Style-Pakets.

Die Ausstattung

Typ	X-TRAIL XE	X-TRAIL SE	X-TRAIL I-WAY	X-TRAIL LE
Technische Ausstattung				
ALL MODE 4x4-i System:				
– Berganfahrassistent	●	●	●	●
– Bergabfahrassistent	–	●	●	●
– Elektronisches Stabilitätsprogramm ESP (inklusive Sperrdifferential durch Bremseingriff)	●	●	●	●
Audiosystem:				
– Radio-CD-Kombination mit 4 Lautsprechern	●	–	–	–
– Radio-CD-Kombination mit 6 Lautsprechern	–	●	–	–
– Radio-CD-Kombination mit 6fach CD-Wechsler, mit 6 Lautsprechern	–	–	–	●[1]
– Radio-CD-Kombination mit MP3-Wiedergabe und 6 Lautsprecher	–	○[2]	●[2]	○[3]
– USB-Schnittstelle, iPod-Gateway, Bluetooth® Audio streaming				
– Bose®-Audiosystem mit 8 Lautsprechern, Subwoofer und digitalem Verstärker	–	–	–	○[3]
– AUX-Schnittstelle für mobile MP3-Player	●	●[4]	●[4]	●[5]
– Bluetooth®-Schnittstelle für Mobiltelefone	●	●	●	●
Dachantenne	●	●	●	●
Dieselpartikelfilter	●	●	●	●
Fensterheber:				
– elektrisch vorn und hinten	●	●	●	●
– mit Komfortschaltung für die Fahrertür	●	●	●	●
Geschwindigkeitsregelanlage	–	●	●	●
Lenkradfernbedienung für das Audiosystem	●	●	●	●
MP3-CD Wiedergabe	–	○[2]	●[2]	○[3]
NISSAN Connect	–	○[2]	●	○[3]
– 2-DIN Navigationseinheit mit 5"-Farbdisplay und Touchscreen inkl. TMC (Traffic Message Channel)				
Rückfahrkamera mit integriertem Farbmonitor im Rückspiegel	–	○	–	●
360° Around View Monitor mit integriertem Farbmonitor im Navigationssystem	–	○[2]	●	○[3]
Servolenkung, geschwindigkeitsabhängig, elektronisch	●	●	●	●
Wegfahrsperre, elektronisch	●	●	●	●
Zentralverriegelung:				
– mit Anti-Hijack-System	●	●	●	●
– mit Funkfernbedienung	●	●	●	●
– mit Intelligent Key	–	○[2]	●[2]	●
Sicherheitsausstattung				
Airbags				
– Fahrer- und Beifahrerairbag, zweistufig (adaptiv) auslösend	●	●	●	●
– Seitenairbags in den Lehnen der Vordersitze	●	●	●	●
– Kopfairbags	●	●	●	●
Anti-Blockiersystem (ABS) mit elektronischer Bremskraftverteilung (EBD)	●	●	●	●
Dritte Bremsleuchte	●	●	●	●
Elektronisches Stabilitätsprogramm ESP (inkl. Sperrdifferential durch Bremseingriff)	●	●	●	●
ISOFIX-Kindersitz-Befestigungspunkte an den Außenplätzen der Rücksitzbank	●	●	●	●
Kindersicherung an den hinteren Türen	●	●	●	●
Kopfstützen				
– aktiv, vorn	●	●	●	●
– höheneinstellbar, vorn	●	●	●	●
– auf allen Plätzen der Rücksitzbank	●	●	●	●
Sicherheitsgurte:				
– Dreipunkt-Sicherheitsgurte (auf allen Plätzen)	●	●	●	●
– höheneinstellbar, vorn	●	●	●	●
– Gurtstraffer und Gurtkraftbegrenzer, vorn	●	●	●	●
Sicherheitslenksäule	●	●	●	●

○ Sonderausstattung
● Serienausstattung
– Werkseitig nicht lieferbar

[1] CD-Wechsler entfällt beim Executive-Paket LE.
[2] Bestandteil des Executive-Pakets SE.
[3] Bestandteil des Executive-Pakets LE.
[4] AUX-Anschluss entfällt beim Executive-Paket SE.
[5] AUX-Anschluss entfällt beim Executive-Paket LE.

Die Ausstattung

Typ	X-TRAIL XE	X-TRAIL SE	X-TRAIL I-WAY	X-TRAIL LE
Instrumentierung				
Digitaluhr	●	●	●	●
Display, Anzeige von: Außentemperaturanzeige, Durchschnittsgeschwindigkeit, Durchschnittsverbrauch, durchschnittliche Fahrzeit, Kilometerzähler, Kraftstoffanzeige, Kühlwasseranzeige, Ölstand, Reichweite Tank, Tageskilometerzähler (2x), Wartungsintervall und Schaltanzeige für ökonomisches Fahren (manuelles Getriebe)	●	●	●	●
Drehzahlmesser	●	●	●	●
Kombimeter mit Chromringen und feiner Auflösung	●	●	●	●
Warn- und Kontrollleuchten für: ABS, deaktiviertes ESP, Vorglühen und Kraftstofffilter (Diesel), beheizbare Heckscheibe, eingeschalteten Allradantrieb, Kraftstoffreserve, angezogene Handbremse, Bremsflüssigkeitsstand, nicht geschlossene Türen, Öldruck, Batterieladung, Nebelschlussleuchte, Airbag, nicht angelegten Sicherheitsgurt, nicht geschlossenen Kofferraum, Geschwindigkeitsregelanlage [1]	●	●	●	●
Warnsignal, akustisch:				
– für nicht ausgeschaltetes Licht	●	●	●	●
– für nicht angelegten Sicherheitsgurt	●	●	●	●
Innenausstattung				
Armlehnen an den Türen	●	●	●	●
Gepäckraumabdeckung	●	●	●	●
Gepäckraumbeleuchtung	●	●	●	●
Handbremshebel, lederummantelt	–	●	●	●
Innenraumbeleuchtung	●	●	●	●
Klimaautomatik, inkl. Pollenfilter und Gebläse hinten	●	●	●	●
Lenkrad:				
– kunststoffummantelt	●	–	–	–
– lederummantelt	–	●	●	●
Lenksäule:				
– höheneinstellbar	●	●	●	●
– teleskopisch verstellbar	–	●	●	●
Leselampe, vorn und hinten	●	●	●	●
Schaltknauf, lederummantelt	–	●	●	●
Sitze:				
Fahrer- und Beifahrersitz:				
– elektrisch einstellbar	–	–	–	●
– höheneinstellbar (nur Fahrer)	●	●	●	●
– mit einstellbarer Lendenwirbelstütze (nur Fahrer)	●	●	●	●
– Mittelarmlehne	●	●	●	●
– Tasche an den Rücksitzlehnen	–	●	●	●
Rücksitzbank:				
– asymmetrisch (60:40) umklappbar	●	–	–	–
– asymmetrisch (40:20:40) umklappbar	–	●	●	●
– Mittelarmlehne	–	●	●	●
Sitzbezüge:				
– Stoff	●	●	●	–
– Leder (Sitzmittelbahnen und -wangen, Kopfstützenvorderteil in Leder)	–	–	–	●
Sitzheizung, vorn und hinten	–	–	–	●
Sonnenblenden mit Make-up-Spiegel:				
– Fahrer und Beifahrer	●	●	●	●
– beleuchtet (Beifahrer)	–	–	–	●
Steckdose, 12 Volt:				
– in der Mittelkonsole	●	●	●	●
– im Gepäckraum	●	●	●	●
Türinnengriffe, verchromt	●	●	●	●

○ Sonderausstattung
● Serienausstattung
– Werkseitig nicht lieferbar

[1] Geschwindigkeitsregelanlage bei XE nicht vorhanden.

Die Ausstattung

Typ	X-TRAIL XE	X-TRAIL SE	X-TRAIL I-WAY	X-TRAIL LE
Ablage- und Verstaumöglichkeiten				
Ablagefächer:				
– im Armaturenbrett	●	●	●	●
– in den Türen	●	●	●	●
– in der Mittelkonsole	●	●	●	●
Doppelter Einlegeboden:				
– mit Schubfach	–	●	●	●
– herausnehmbar	–	●	●	●
Getränkehalter:				
– 2 vorn, in die Mittelkonsole integriert	●	●	●	●
– 2 im Armaturenbrett, mit Kühl- und Wärmefunktion	●	●	●	●
– 2 hinten, mit Kühl- und Wärmefunktion	●	●	●	●
Handschuhfach	●	●	●	●
Sonnenbrillenhalterung	–	●	●	●

● Serienausstattung
– Werkseitig nicht lieferbar

Die technischen Daten

Typ		X-TRAIL 4x4 Diesel	
		2.0 l dCi (150 PS) XE / SE / LE / I-WAY	2.0 l dCi (173 PS) SE / LE / I-WAY
Sitzplätze		5	5
Motor / Kraftübertragung			
Motorbauart		Diesel	Diesel
Hubraum	cm^3	1.995	1.995
Zylinderanzahl/Ventile		4 / 16	4 / 16
Bohrung x Hub	mm	84 x 90	84 x 90
max. Leistung	kW (PS) / bei min^{-1}	110 (150) / 4.000	127 (173) / 3.750
max. Drehmoment	Nm / bei min^{-1}	320 / 2.000	360 / 2.000
Verdichtung		15,6 (± 1)	15,6 (± 1)
Getriebe		6-Gang-Schaltgetriebe (Automatikgetriebe, 6-stufig)	6-Gang-Schaltgetriebe
Fahrwerk / Lenkung			
Vorderradaufhängung		Einzelradaufhängung, Mc-Pherson-Federbeine, Stabilisator, hydraulische Teleskopschwingungsdämpfer	Einzelradaufhängung, Mc-Pherson-Federbeine, Stabilisator, hydraulische Teleskopschwingungsdämpfer
Hinterradaufhängung		Multi-Link-Radaufhängung, Schraubenfedern, Stabilisator, hydraulische Teleskopschwingungsdämpfer	Multi-Link-Radaufhängung, Schraubenfedern, Stabilisator, hydraulische Teleskopschwingungsdämpfer
Felgengröße		XE / SE / I-WAY 17 x 7J (SE optional 18 x 7J) LE 18 x 7J	SE / I-WAY 17 x 7J (optional 18 x 7J) LE 18 x 7J
Reifengröße		XE / SE / I-WAY 225/60 R17 (SE optional 225/55 R18) LE 225/55 R18	SE / I-WAY 225/60 R17 (optional 225/55 R18) LE 225/55 R18
Bremsanlage		Hydraulisches Zweikreisbremssystem, elektronisches ABS mit elektrisch geregelter Bremskraftverteilung (EBD)	Hydraulisches Zweikreisbremssystem, elektronisches ABS mit elektrisch geregelter Bremskraftverteilung (EBD)
Stabilitätskontrolle		Elektronisches Stabilitätsprogramm (ESP)	Elektronisches Stabilitätsprogramm (ESP)
Lenkung		Zahnstangenlenkung mit geschwindigkeitsabhängiger elektronischer Servo-Unterstützung	Zahnstangenlenkung mit geschwindigkeitsabhängiger elektronischer Servo-Unterstützung
Radstand	mm	2.630	2.630
Spurweite vorn	mm	1.540	1.540
Spurweite hinten	mm	1.545	1.545
Wendekreis	m	11,6	11,6

Die technischen Daten

Typ		X-TRAIL 4x4 Diesel	
		2.0 l dCi (150 PS) XE / SE / LE / I-WAY	2.0 l dCi (173 PS) SE / LE / I-WAY
Sitzplätze		5	5
Kofferrauminhalt / Gewichte / Maße			
Kofferraumvolumen nach VDA-Messung			
bei aufgestellter Rücksitzbank	l	479	479
ohne doppelten Boden	l	603	603
bei umgelegter Rücksitzbank bis Dachhöhe	l	1.773	1.773
Zulässiges Gesamtgewicht	kg	2.170	2.170
Leergewicht min./max.*	kg	1.680 / 1.731 (1.720 / 1.766)	1.690 / 1.735
Zuladung max.	kg	490 (450)	480
max. Anhängelast bei 12 %	gebremst kg	2.000 [1] (1.350)	2.200
	ungebremst kg	750	750
Zulässige Achslast	vorn kg	1.180	1.180
	hinten kg	1.170	1.170
Zulässige Stützlast	kg	100 (75)	100
Zulässige Dachlast	kg	100	100
Kraftstoffverbrauch / Fahrleistung			
Kraftstoffart		Diesel	Diesel
Tankinhalt		65	65
Kraftstoffverbrauch	innerorts l/100 km	7,8 (9,1)	7,8
nach 2004/3/EG**	außerorts l/100 km	5,5 (5,9)	5,5
(in der gegenwärtig geltenden Fassung)	gesamt l/100 km	6,4 (7,1)	6,4
CO_2-Emissionen gem. EU Norm** (in der gegenwärtig geltenden Fassung)	gesamt g/km	168 (188)	168
Effizienzklasse		C (D)	C
Abgasnorm		Euro 5	Euro 5
Abgasreinigungssystem		Oxidationskatalysator mit Dieselpartikelfilter	Oxidationskatalysator mit Dieselpartikelfilter
Höchstgeschwindigkeit	km/h	190 (183)	200
Beschleunigung von 0–100 km/h	s	11,2 (12,5)	10,0
Geländetauglichkeit			
Böschungswinkel	vorn Grad	28	28
	hinten Grad	24	24
Rampenwinkel	Grad	21	21
Kippwinkel	Grad	49	49
max. Steigfähigkeit	Grad	30	30
Bodenfreiheit	mm	210	210

( ) Abweichende Angaben mit Automatikgetriebe.
[1] Eine Erhöhung auf 2.200 kg bei 8 % Steigung ist auf Anfrage möglich.
* Gewicht des Fahrzeugs in fahrbereitem Zustand inkl. Kühlflüssigkeit, Schmiermittel, Kraftstoff, Werkzeug, Ersatzrad und Fahrer (75kg) gemäß 92/21/EWG. Durch Mehrausstattung kann sich das Leergewicht erhöhen, wodurch die mögliche Zuladung verringert wird.
** Wie bei jedem Fahrzeug werden Verbrauch und Fahrleistung in der Praxis je nach Fahrweise, technischem Zustand, serienmäßigen An- und Aufbauten, Straßenbeschaffenheit und örtlichen klimatischen Bedingungen von den nach Prüfnorm ermittelten Werten abweichen.

Farben- und Polsterkombinationen

Modelle	XE Stoff Black (Z)	SE Stoff Black (Z)	I-WAY Stoff Black (Z)	LE Leder Black (Z)	 Beige (P)
AX6 Red (S)	●	●	●	●	●
RAQ Haptic Blue (AS)	○	○	○	○	○
G41 Black Pearl (AS)	○	○	○	○	○
K51 Precision Grey (M)	○	○	○	○	○
JAE Greyish Green (M)	○	○	○	○	○
K23 Silver (M)	○	○	○	○	○
QAB Brilliant White (M)	○	○	○	○	○
K55 Kodai Mauve (M)	○	○	○	○	○

(S) Standard
(M) Metalliclackierung
(AS) Metalliclackierung mit Anti Scratch Eigenschaft
● Ohne Aufpreis erhältlich
○ Sonderausstattung

Abmessungen Alle Angaben in mm

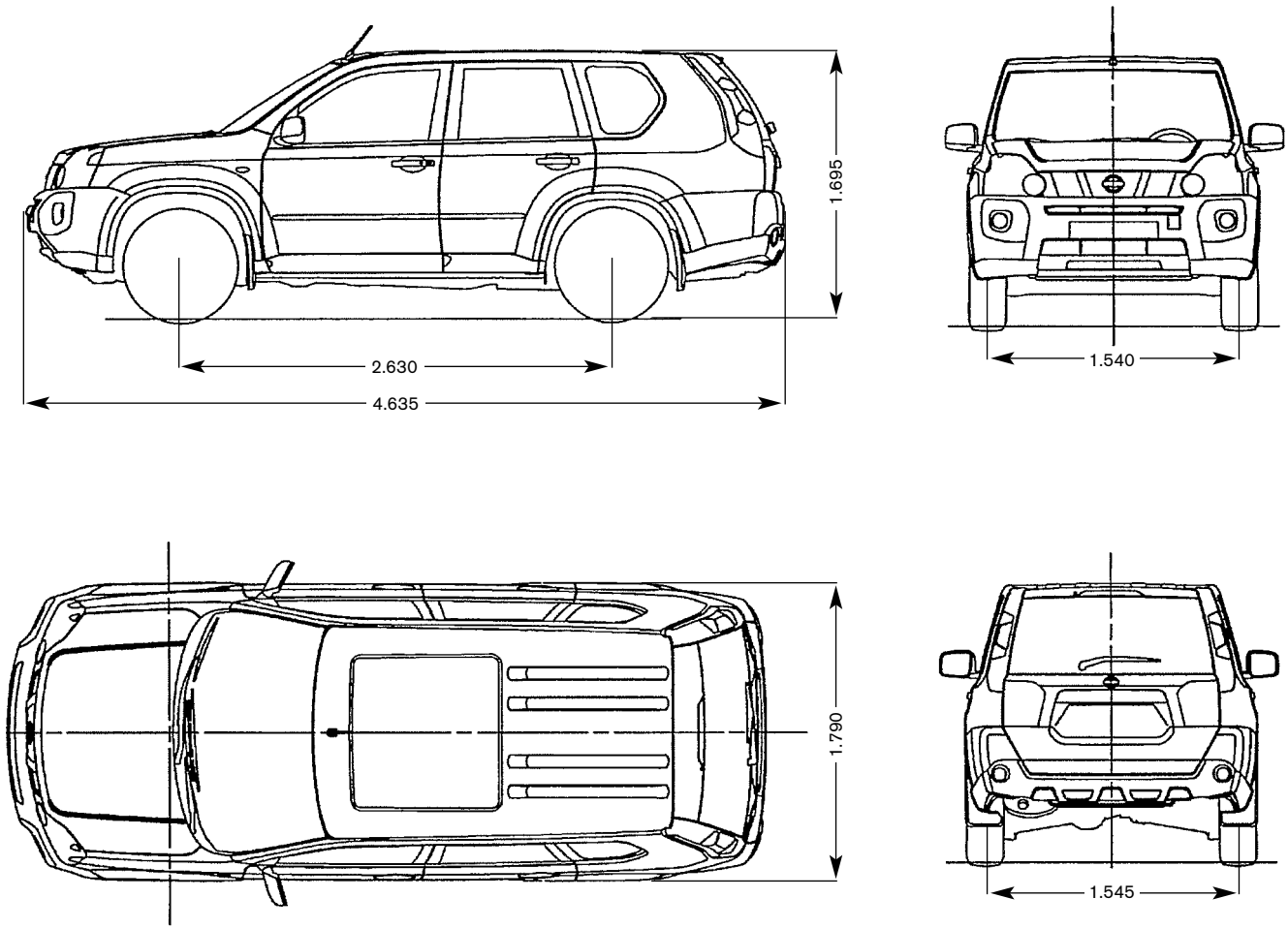

Ihr Rechenbeispiel

Grundmodell

Gewünschte Sonderausstattung

Kaufpreis

Finanzierung

Anzahlung/Gebrauchtwagen

Kreditwunsch

1. Monatsrate

__ __ **Monatsraten à** __ __ __ __

Leasing

Sonderzahlung

Leasingrate/Monat

__ __ **Monate Vertragsdauer**

__ __ __ __ __ **jährliche Fahrleistung in km**

NISSAN Services

NISSAN Anschlussgarantie:

Fahren Sie auch nach Ablauf der Neufahrzeug-Garantie entspannt weiter. Eine NISSAN Anschlussgarantie gibt Ihnen einen umfangreichen Schutz vor unerwarteten Reparaturkosten für bis zu 24 weiteren Monate.

Ihr NISSAN Händler unterbreitet Ihnen gerne ein persönliches Angebot.

Ihr NISSAN Händler:

NISSAN CENTER EUROPE GMBH

Renault Nissan Straße 6 – 10
50321 Brühl

Internetadresse: www.nissan.de

Dieser Prospekt wurde auf chlorfrei gebleichtem Papier gedruckt. Stand: September 2012 – Druck-Nr.: 5846.