# NISSAN GT-R

PREISLISTE

gültig ab 01. Februar 2013

DER NEUE NISSAN GT-R

**– DIE LEGENDE LEBT –**

# DIE PREISE

| Modelle | Motor | Hubraum (l) | kW (PS) | Getriebe | Preis in € |
|---|---|---|---|---|---|
| GT-R Premium Edition | Benziner | 3,8 | 404 (550) | GR6-Doppelkupplungsgetriebe | 94.900,– |
| GT-R Black Edition | Benziner | 3,8 | 404 (550) | GR6-Doppelkupplungsgetriebe | 96.000,– |
| GT-R Track Pack | Benziner | 3,8 | 404 (550) | GR6-Doppelkupplungsgetriebe | 106.300,– |

# DIE FARBEN

| Modell | | GT-R Premium Edition G (Black) | GT-R Black Edition G (Black) | GT-R Track Pack G (Black) |
|---|---|---|---|---|
| KAB | Ultimate Silver (Sonderlackierung) | ○ | ○ | ○ |
| A54 | Vibrant Red | ● | ● | ● |
| GAG | Phantom Black | ● | ● | ● |
| KAD | Gun Metallic | ● | ● | ● |
| QAB | Brilliant White | ● | ● | ● |
| RAY | Racing Blue | ● | ● | ● |

○ Aufpreispflichtig: 2.000,– €
● Ohne Aufpreis erhältlich

# SONDERAUSSTATTUNG GEGEN MEHRPREIS

| Sonderausstattung | Preis in € | GT-R Premium Edition | GT-R Black Edition | GT-R Track Pack |
|---|---|---|---|---|
| Amber Red Interieur | 4.000,– | ○ | – | – |
| Spec-V Felgen und Carbon Heckspoiler | 7.500,– | – | ○ | – |
| Titan Sportabgasanlage und Carbon Heckspoiler | 13.300,– | – | – | ○ |

# ORIGINAL NISSAN ZUBEHÖR

| Zubehör | Preis in € |
|---|---|
| Nissan Einparkhilfe, vorne, akustische Warnung, 4 Sensoren | 141,– |
| Nissan Einparkhilfe, hinten, akustische Warnung, 4 Sensoren | 141,– |
| GT-R Karosserie-Schutzhülle, schwarz oder silber | 304,– |
| Textil-Fußmatten, Carbon, schwarz | 920,– |
| Textil-Fußmatten, Velours, schwarz | 117,– |
| Aschenbecher für Becherhalter, beleuchtet | 32,– |

Zubehör durch Händlernachrüstung. Preise inklusive 19 % MwSt. zzgl. Montage, TÜV und Lackierung wo erforderlich.

Alle Preisangaben in EURO sind unverbindliche Preisempfehlungen unter Berücksichtigung von 19 % Mehrwertsteuer ab Auslieferungslager der NISSAN CENTER EUROPE GMBH zuzüglich Überführung und Zulassung. Der Inhalt entspricht den zum Zeitpunkt der Drucklegung vorhandenen Kenntnissen. Änderungen der beschriebenen Modelle bleiben vorbehalten. Ihr NISSAN Händler wird Sie gerne über etwaige Änderungen informieren.

# DIE AUSSTATTUNG

| Modell | NISSAN GT-R Premium Edition | NISSAN GT-R Black Edition | NISSAN GT-R Track Pack |
|---|---|---|---|
| **Mechanik** | | | |
| **Motor** | | | |
| 3,8-Liter-V6-Motor mit zwei Turboladern | ● | ● | ● |
| Aluminium-Zylinderblock mit Plasma-beschichteten Zylinderbohrungen | ● | ● | ● |
| Aluminium-Kolben | ● | ● | ● |
| NISSAN Direct Ignition System mit Iridium-beschichteten Zündkerzen | ● | ● | ● |
| Elektronisch gesteuerte Drive-by-Wire Drosselklappe | ● | ● | ● |
| Hochdruckschmierung mit thermostatgesteuerter Kühlung und Magnesium-Ölwanne | ● | ● | ● |
| Titan Sportabgasanlage | – | – | ○ |
| Voll symmetrischer Doppeleinlass, Niederdruck Titanium Abgasanlage | ● | ● | ● |
| Motorabdeckung in rot | ● | ● | ● |
| **Antrieb** | | | |
| ATTESA ET-S Allradantrieb mit patentiertem, unabhängigem, hinten montiertem Transaxle-Getriebe (Getriebe, Differenzial und Achsantrieb in einer Einheit) | ● | ● | ● |
| Robuste Leichtbau-Antriebwelle aus Kohlefaserverbundwerkstoff zwischen Motor und Transaxle-Getriebe | ● | ● | ● |
| Elektronische Traktionskontrolle | ● | ● | ● |
| Leistungsstarkes Sperrdifferenzial (TBR 1,5) | ● | ● | ● |
| Elektronische Stabilitätssystem VDC-R mit drei unterschiedlichen Wahlmöglichkeiten (Normal, R-Modus, Off) | ● | ● | ● |
| Hill Start Assist Funktion: Verhindert das Zurückrollen beim Anfahren an Steigungen | ● | ● | ● |
| **Getriebe** | | | |
| GR6-Doppelkupplungsgetriebe mit drei Wahlmöglichkeiten (Manuell/Schaltwippen – Automatik – R-Modus/minimierte Schaltzeiten) | ● | ● | ● |
| Automatikschaltung oder manuelles Schalten per Schaltwippen am Lenkrad | ● | ● | ● |
| DRM-System passt beim Runterschalten per automatischem Zwischengas die Motordrehzahl an | ● | ● | ● |
| SAVE Mode für ökonomischen Fahrbetrieb | ● | ● | ● |
| **Bremsen** | | | |
| Brembo® 390-mm-Scheibenbremsen vorn und 380-mm hinten | ● | ● | ● |
| Zweiteilige, schwimmend gelagerte Bremsscheiben mit diamantförmiger Innenbelüftung vorn und hinten | ● | ● | ● |
| Superrobuste Monoblock-Bremssättel (6 Kolben vorne/4 Kolben hinten) mit rennsporttypischer 3-Punkt-Aufhängung vorne, 2-Punkt-Aufhängung hinten | ● | ● | ● |
| Allrad Antiblockiersystem (ABS) | ● | ● | ● |
| Elektronische Bremskraftverteilung (EBD) | ● | ● | ● |
| NISSAN Bremsassistent | ● | ● | ● |

● Serienausstattung
○ Sonderausstattung
– Nicht verfügbar

# DIE AUSSTATTUNG

| Modell | NISSAN GT-R Premium Edition | NISSAN GT-R Black Edition | NISSAN GT-R Track Pack |
|---|---|---|---|
| **Mechanik** | | | |
| **Aufhängung und Lenkung** | | | |
| Vorderradaufhängung: Doppelte Dreiecksquerlenker mit Aluminiumverbindungen | ● | ● | ● |
| Hinterradaufhängung: Raumlenkerhinterachse mit Aluminiumverbindungen | ● | ● | ● |
| Solider Hilfsrahmen vorne und hinten, 6-Punkt-Aufhängung am Fahrzeug | ● | ● | ● |
| Bilstein®-DampTronic-System mit drei manuell einstellbaren Betriebsmodi<br>– Normal/Sport: Automatische elektronische Dämpfungskontrolle<br>– R-Modus: Maximale Dämpfungswirkung bei sportlichem Einsatz<br>– Comfort: Optimaler Fahrkomfort | ● | ● | ● |
| Härter einstellbare Nordring Sportaufhängung (weiterentwickelt von Toshio Suzuki) | – | – | ● |
| Hohle Front- und und stabile Heckstabilisatoren in verwindungsfreiem Rohrdesign (sorgt auch bei extremen Kurvenfahrten für maximalen Bodenkontakt aller vier Reifen) | ● | ● | ● |
| Elektronisch gesteuerte Zahnstangenlenkung mit geschwindigkeitsabhängiger Servolenkung | ● | ● | ● |
| 2,4 Lenkradumdrehungen von Anschlag zu Anschlag | ● | ● | ● |
| **Außenausstattung** | | | |
| **Räder und Reifen** | | | |
| Geschmiedete RAYS Superleichtbau-20" Aluminiumfelgen im 10 Speichen Design mit gezahntem Felgenrand für festen Reifensitz | ● | ● | – |
| Geschmiedete SpecV Superleichtbau-20" Aluminiumfelgen im 6 Speichen Design mit schwarzer Quartz-Crom Farboptik | – | ○ | ● |
| Exklusiv für NISSAN entwickelte Reifen, werksseitig mit Stickstoff befüllt | ● | ● | ● |
| Standard Reifen Dunlop SP Sport Maxx GT600 DSST CTT mit Notlaufsystem | ● | ● | ● |
| **Karosserie** | | | |
| Premium-Midship-Plattform, Präzisionsmontage mit Spezialvorrichtungen | ● | ● | ● |
| Domstrebe aus Carbonfaser, vorn | ● | ● | ● |
| Motorhaube, Kofferraumdeckel und Türverkleidungen aus Aluminium | ● | ● | ● |
| SpecV Bremsbelüftungssystem | – | – | ● |
| Federbeinhäuser vorn und Türkonstruktion aus Aluminiumguss | ● | ● | ● |
| Alle äußeren Karosserieteile im Mehrfachverfahren gepresst, um besonders hohe Stabilität und Präzision zu gewährleisten | ● | ● | ● |
| Querträger / Kühlerhalterung vorn aus Kohlefaserverbundmaterial | ● | ● | ● |
| Wegweisende Sechsphasen-Lackierung mit zwei vollständigen Klarlackschichten und Steinschlagschutz in kritischen Bereichen | ● | ● | ● |

● Serienausstattung
○ Sonderausstattung
– Nicht verfügbar

# DIE AUSSTATTUNG

| Modell | NISSAN GT-R Premium Edition | NISSAN GT-R Black Edition | NISSAN GT-R Track Pack |
|---|---|---|---|
| **Außenausstattung** | | | |
| **Aerodynamik** | | | |
| Automatischer Abtrieb generiert durch steigende Geschwindigkeit | ● | ● | ● |
| Volle Unterbodenabdeckung | ● | ● | ● |
| Heckspoiler in Wagenfarbe lackiert mit integrierter dritter Bremsleuchte | ● | ● | ● |
| Carbon Heckspoiler mit zentral integrierter, dritter Bremsleuchte | – | ○ | ○ |
| Spezielles Kotflügeldesign für optimierten Luftstrom in den Radhäusern | ● | ● | ● |
| Optimierte Luftstromführung im Unterbodenbereich und in den Radhäusern zur Unterstützung der Kühlung von Motor, Antrieb und Bremsen (z. B. NACA-Lufteinlässe) | ● | ● | ● |
| **Styling und Funktionalität** | | | |
| Fahrlichtautomatik | ● | ● | ● |
| Abblendlicht mit besonders breiter Streuung, Hochdruck-Gasentladungsstandlicht (HID) | ● | ● | ● |
| LED Rück- und Bremsleuchten, LED Nebelschlussleuchte, LED Tagfahrlicht vorne | ● | ● | ● |
| Elektrisch einstell- und beheizbare Außenspiegel in Wagenfarbe, elektr. anklappbar | ● | ● | ● |
| Innenspiegel, automatisch abblendbar | ● | ● | ● |
| In die Karosserie eingelassene Aluminium Türgriffe | ● | ● | ● |
| Vierfach-Auspuffendrohre mit Chromblenden | ● | ● | ● |
| UV-Strahlung absorbierendes Glas (Frontscheibe und Türen) | ● | ● | ● |
| **Innenausstattung** | | | |
| **Audio/Navigation/Multifunktionsanzeige** | | | |
| HDD Festplatten Navigationssystem mit TMC (Traffic Message Channel) und Spracherkennung, 1-fach CD/DVD Spieler und Rückfahrkamera | ● | ● | ● |
| Bluetooth® Freisprechanlage | ● | ● | ● |
| HDD Music Box System, mit ca. 9,3 GB Speicherkapazität für Audio-Dateien | ● | ● | ● |
| Bose® Sound-System, maßgeschneidert auf die Akustik des Innenraums, bestehend aus 11 Hochleistungslautsprechern inklusive 2 Nd® Tieftönern zwischen den Rücksitzen, mit AM/FM/CD, Radio Data System (RDS) und MP3/WMA CD Abspielfunktion | ● | ● | ● |
| Audiosystem über Funktionselemente am Lenkrad bedienbar | ● | ● | ● |
| Gemeinsam mit Sony® Polyphony Digital und Xanavi Infomatics Corp. entwickelte, vom Fahrer konfigurierbare Leistungsanzeige mit grafischer Darstellung von Fahrzeug- und Fahrdaten mit insgesamt zehn verschiedenen Bildschirmdarstellungen. | ● | ● | ● |
| Hochauflösendes 178-mm-WVGA-LCD-Farbdisplay mit Touch-Screen-Funktion für Audiosystem, Navigation und Leistungsanzeige | ● | ● | ● |
| Bedienungselemente von Navigation/Audio eingefasst in Carbon-Optik | ● | ● | ● |

● Serienausstattung
○ Sonderausstattung
– Nicht verfügbar

# DIE AUSSTATTUNG

| Modell | NISSAN GT-R Premium Edition | NISSAN GT-R Black Edition | NISSAN GT-R Track Pack |
|---|---|---|---|
| **Innenausstattung** | | | |
| **Komfort** | | | |
| Intelligent Key System, Zündung über Drucktaste | ● | ● | ● |
| Elektronische Analoginstrumentengruppe mit Multifunktions-Bordcomputer und digitaler Ganganzeige | ● | ● | ● |
| Zwei-Zonen-Klimaautomatik | ● | ● | ● |
| Elektrische Fensterheber vorn mit Schnellöffnungs- und Schnellschließfunktion auf der Fahrer- und Beifahrerseite | ● | ● | ● |
| Elektrisch anklappbare Außenspiegel | ● | ● | ● |
| Fernbedienung für Türen mit seperater Kofferraumentriegelung | ● | ● | ● |
| Geschwindigkeitsregelanlage, über Funktionselemente am Lenkrad zu bedienen | ● | ● | ● |
| Längen- und höheneinstellbare Lenksäule | ● | ● | ● |
| Scheibenwischer mit variabler Intervallschaltung und flachen Wischblättern | ● | ● | ● |
| Sonnenblenden, schwenkbar, mit beleuchtetem Spiegel für Fahrer und Beifahrer | ● | ● | ● |
| Steckdose, 12-Volt, 2-fach | ● | ● | ● |
| Mittelkonsole vorn mit Armlehne, Staufach und Becherhalter | ● | ● | ● |
| Mittelkonsole im Fond mit Becherhalter | ● | ● | ● |
| Leselampen, vorn | ● | ● | ● |
| **Sitze und Sitzbezüge** | | | |
| Teillederausstattung: Sitz- und Seitenwangen aus Leder, Rück- und Seitenflächen aus synthetischem Leder | ● | ● | – |
| Sitzfläche aus Veloursleder | ● | – | – |
| Sitzfläche aus rotem perforiertem Leder (Amber red) | ○ | – | – |
| Sitzfläche aus perforierten Leder | – | ● | – |
| Lenkrad, Türgriff, Handbremshebel und Schaltknauf lederummantelt | ● | ● | ● |
| Türgriffe, Lenkrad, Schaltknauf, Sitz- und Seitenwangen mit roten synthetischem Leder abgesetzt | – | ● | – |
| Exclusiver Sportsitz mit blauem Leder abgesetzt | – | – | ● |
| Exclusives Track Pack Emblem auf der Konsole | – | – | ● |
| Armaturenbrett, Mittelkonsole, Türverkleidung und Rücksitzbank aus synthetischem Leder | ● | ● | ● |
| 8-fach einstellbarer, elektrischer Vordersitz für Fahrer | ● | ● | ● |
| 4-fach einstellbarer, elektrischer Vordersitz für Beifahrer | ● | ● | ● |
| RECARO® Sportsitze mit Schriftzug auf Schulterhöhe | – | ● | – |
| Sitzheizung vorn | ● | ● | – |
| Zwei Einzel-Rücksitze (2 + 2) | ● | ● | – |
| Aluminium Pedalerie | ● | ● | ● |
| Innendekor in gebürsteter Metalloptik | ● | ● | ● |
| Fahrzeughimmel in grau | ● | – | – |
| Fahrzeughimmel in schwarz | – | ● | ● |

● Serienausstattung
○ Sonderausstattung
– Nicht verfügbar

# DIE AUSSTATTUNG

| Modell | NISSAN GT-R Premium Edition | NISSAN GT-R Black Edition | NISSAN GT-R Track Pack |
|---|---|---|---|
| **Sicherheit** | | | |
| NISSAN Advanced Air Bag System (AABS) mit Zwei-Phasen-Front-Airbags für Fahrer und Beifahrer | ● | ● | ● |
| Seitenairbags in den Sitzlehnen und Kopfairbags in den Dachholmen | ● | ● | – |
| Dreipunkt-Sicherheitsgurte, mit Gurtstraffer und Gurtkraftbegrenzer | ● | ● | ● |
| Aktive Kopfstützen, Vordersitze | ● | ● | ● |
| Segmentierter Karosserieaufbau mit Knautschzonen vorne und hinten | ● | ● | ● |
| Sollknickstellen in der Haube, Aufprallschutzstreben aus Stahl in den Türen und energieabsorbierende Lenksäule | ● | ● | ● |
| ATTESA ET-S Allradantrieb mit elektronischer Traktionskontrolle | ● | ● | ● |
| Elektronisches Stabilitätsprogramm (ESP) | ● | ● | ● |
| Reifendruck Kontrollsystem (RDCS) | ● | ● | ● |
| Wegfahrsperre, elektronisch | ● | ● | ● |
| Diebstahlschutz | ● | ● | ● |

● Serienausstattung
○ Sonderausstattung
– Nicht verfügbar

# DIE TECHNISCHEN DATEN

| Modell | | NISSAN GT-R (R 35) |
|---|---|---|
| **Motor** | | |
| Motorbezeichnung | | VR38DETT |
| Motorart | | vorn längs eingebauter Bi-Turbo V6-Ottomotor, Motorblock und Zylinderkopf aus Aluminium |
| Ventilsteuerung | | vier Ventile pro Zylinder, vier obenliegende Nockenwellen mit Kettenantrieb, variable Steuerzeitenregelung der Einlassventile |
| Bohrung x Hub | mm | 95.5 x 88.4 |
| Hubraum | $cm^3$ | 3.799 |
| Verdichtung | | 9 : 1 |
| Höchstleistung | kW(PS)/bei U/min | 404 (550) / 6.400 |
| Max. Drehmoment | Nm/bei U/min | 632 / 3.200 – 5.800 |
| Literleistung | kW(PS)/l | 106,61 (144,77) |
| Gemischaufbereitung | | NISSAN EGI (ECCS)-System – elektronisch geregelte Einspritzung |
| Kraftstoffart | | Super-Plus nach DIN EN 228 (ROZ 100) |
| Tankinhalt | l | 74 |
| **Antrieb** | | |
| Getriebeart | | GR6 - Doppelkupplungsgetriebe |
| Getriebeübersetzung, Gang | I | 4,0565 |
| | II | 2,3016 |
| | III | 1,5950 |
| | IV | 1,2486 |
| | V | 1,0012 |
| | VI | 0,7964 |
| | R | 3,3830 |
| Achsübersetzung vorne | | 2,9375 |
| Achsübersetzung hinten | | 3,7000 |
| Antrieb | | ATTESA E-TS Allradsystem, variable Kraftverteilung |

# DIE TECHNISCHEN DATEN

| Modell | | NISSAN GT-R (R 35) | |
|---|---|---|---|
| | | Premium Edition, Black Edition | Track Pack |
| **Abmessungen** | | | |
| Gesamtlänge | mm | 4.670 | |
| Gesamtbreite | mm | 1.895 | |
| Gesamthöhe | mm | 1.370 | |
| Innenraumabmessungen (Länge x Breite x Höhe) | mm | 1.750 x 1.475 x 1.095 | |
| Radstand | mm | 2.780 | |
| Spurweite vorne/hinten | mm | 1.590/1.600 | |
| Wendekreis | m | 11,4 | |
| Reifengröße vorne DUNLOP | | 255/40 ZRF20 97Y | |
| Reifengröße hinten DUNLOP | | 285/35 ZRF20 100Y | |
| Felgengröße vorne | | 20 x 9,5J, ET +45 | |
| Felgengröße hinten | | 20 x 10,5J, ET +25 | |
| Minimale Bodenfreiheit | mm | 105 | |
| **Kofferrauminhalt / Gewichte** | | | |
| Leergewicht min./max. [1] | kg | 1.815 – 1.825 | 1.735 – 1.806 |
| Kofferrauminhalt nach VDA-Messung: | 315 l | | |
| Min. Länge / max. Länge | mm | 695 / 840 | |
| Min. Breite / max. Breite | mm | 795 / 1.470 | |
| Min. Höhe / max. Höhe | mm | 430 / 520 | |
| Anzahl Sitzplätze | | 4 (2+2) | 2 |
| Zul. Gesamtgewicht | kg | 2.200 | 1.950 |
| Zuladung | kg | 375 – 385 | 144 – 215 |
| Zulässige Achslast vorne | kg | 1.080 | 1.035 |
| Zulässige Achslast hinten | kg | 1.165 | 975 |
| **Fahrleistungen / Kraftstoffverbrauch [2]** | | | |
| Beschleunigung 0 – 100 km/h | sek. | 2,7 | |
| Höchstgeschwindigkeit | km/h | 315 | |
| Luftwiderstandsbeiwert | cW | 0,26 | |
| Kraftstoffverbrauch | | | |
| innerorts | l/100 km | 17,0 | |
| außerorts | l/100 km | 8,8 | |
| gesamt | l/100 km | 11,8 | |
| $CO_2$ Massenemission | g/km | 275 | |
| Effizienzklasse | | G | |
| Emissionsgruppe | | Euro 5 | |

[1] Gewicht des Fahrzeugs in fahrbereitem Zustand inkl. Kühlflüssigkeit, Schmiermittel, Kraftstoff, Werkzeug und Fahrer (75 kg) gemäß 21/21/EWG. Durch Mehrausstattung kann sich das Leergewicht des Fahrzeugs erhöhen, wodurch die mögliche Nutzlast verringert wird.

[2] Wie bei jedem Fahrzeug werden Verbrauch und Fahrleistungen in der Praxis je nach Fahrweise, technischem Zustand, nicht serienmäßigen An- und Aufbauten, Straßenbeschaffenheit, Fahrzeugbeschaffenheit und örtlichen klimatischen Bedingungen von den nach Prüfnorm ermittelten Werten abweichen.

# DIE TECHNISCHEN DATEN

| Modell | NISSAN GT-R (R 35) |
|---|---|
| **Aufhängung, Lenk- und Bremssystem** | |
| Vorderradaufhängung | Doppelquerlenkervorderachse aus geschmiedetem Aluminium, Federbein und Stabilisator |
| Hinterradaufhängung | Multilenkerhinterachse aus geschmiedetem Aluminium |
| Lenksystem | Zahnstangenlenkgetriebe mit hydraulischer Hilfskraftunterstützung |
| Brembo®-Bremssystem | Bremssystem mit Bremskraftverstärker und NISSAN Bremsassistent, elektronisches ABS mit EBD, elektronisches Stabilitätsprogramm VCD-R<br>vorn: innenbelüftete Scheibenbremsen (Ø 390 mm)<br>hinten: innenbelüftete Scheibenbremsen (Ø 380 mm) |

# DIE NAVIGATION

| Funktion | | HDD Navigationssystem IT08 |
|---|---|---|
| Anzeige | | 7" WVGA Bildschirm mit hoher Auflösung<br>Touchscreen |
| Audio | Radio (FM/AM) | ● |
| | RDS | ● |
| | CD (mit MP3/WMA) | ● |
| | DVD Video/Audio | ● |
| | HDD Music Box | ● |
| | Bluetooth® Audio Streaming | ● |
| | USB Verbindung (z. B. für iPod) | ● |
| | Bedienung über Tasten am Multifunktionslenkrad | ● |
| Navigation | Kartenmaterial auf Festplatte gespeichert | ● |
| | Reelle 3D Kartenansicht | ● |
| | Premium POI Inhalte (Michelin Guide) | ● |
| | TMC (Traffic Message Channel) | ● |
| | Spracherkennung (VR) | ● |
| | Länderabdeckung | Insgesamt 43 Länder in West- und Osteuropa inkl. Türkei |
| Freisprecheinrichtung | via Bluetooth® | ● |
| Digitale Uhr im Display | | ● |
| Sprachen | | Deutsch, Englisch, Französisch, Spanisch, Italienisch, Portugiesisch, Niederländisch, Russisch |
| Multifunktionsanzeige | Mechanische Informationen | ● |
| | Fahrunterstützung | ● |

# Das Bose® Sound-System für den NISSAN GT-R

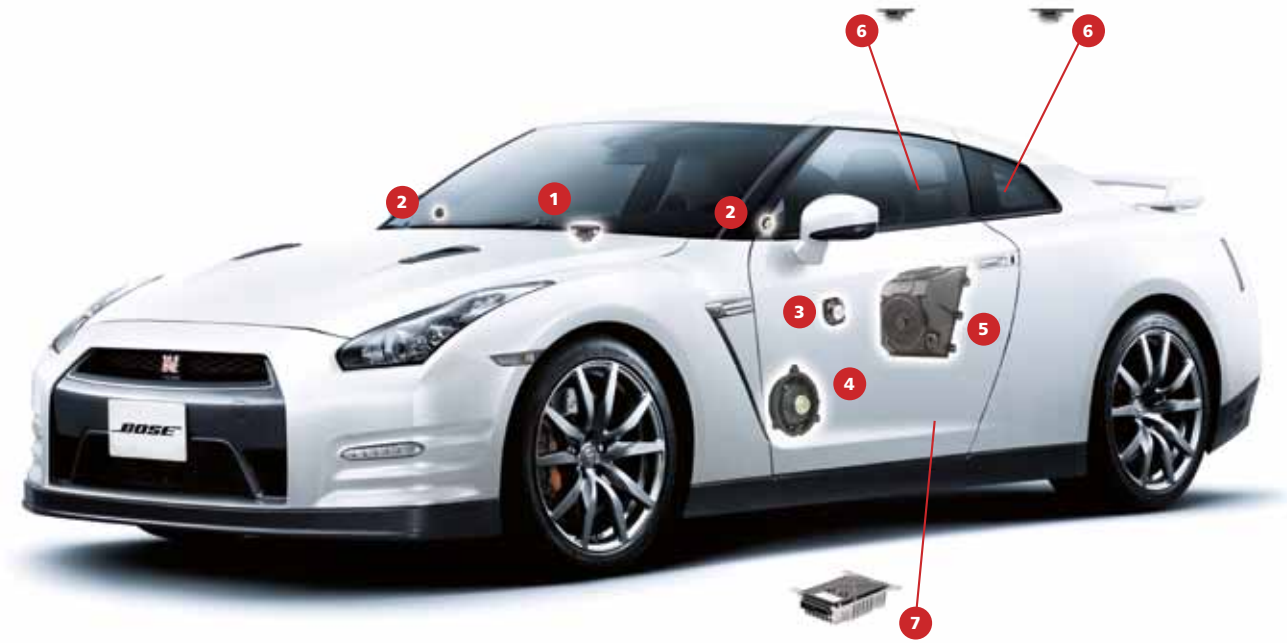


**11 Hochleistungslautsprecher**

1. Ein 8-cm-Neodym-Mittel-Hochtöner (Centerfill) in der Instrumententafel.
2. Zwei 3,5-cm-Neodym-Hochtöner in den Spiegeldreiecken.
3. Zwei 8-cm-Neodym-Mittel-Hochtöner in den Türen.
4. Zwei 16,5-cm-Neodym-Breitbandlautsprecher in den Türen.
5. Zwei 23-cm Nd® Tieftöner in einer mechanisch gekoppelten Anordnung zwischen den Rücksitzen, angetrieben von einem Schaltverstärker.
6. Zwei 8-cm-Neodym-Mittel-Hochtönerin der Heckablage.

**Audio-Elektronik**

7. Digitaler Verstärker unter dem Fahrersitz mit Bose Digital Signal Processing und 8 Kanälen für maßgeschneiderte Equalisation.

Für ein optimales Klangerlebnis sind die einzelnen Komponenten des Bose Sound-Systems sowie die werkseitig installierte Headunit (z. B. Radio/CD-Player oder Navigationssystem) sorgfältig aufeinander abgestimmt. Technische Eingriffe, wie beispielsweise der Einsatz von Nachrüstkomponenten, können die Qualität wesentlich beeinträchtigen.

# DIE ABMESSUNGEN

**in mm**

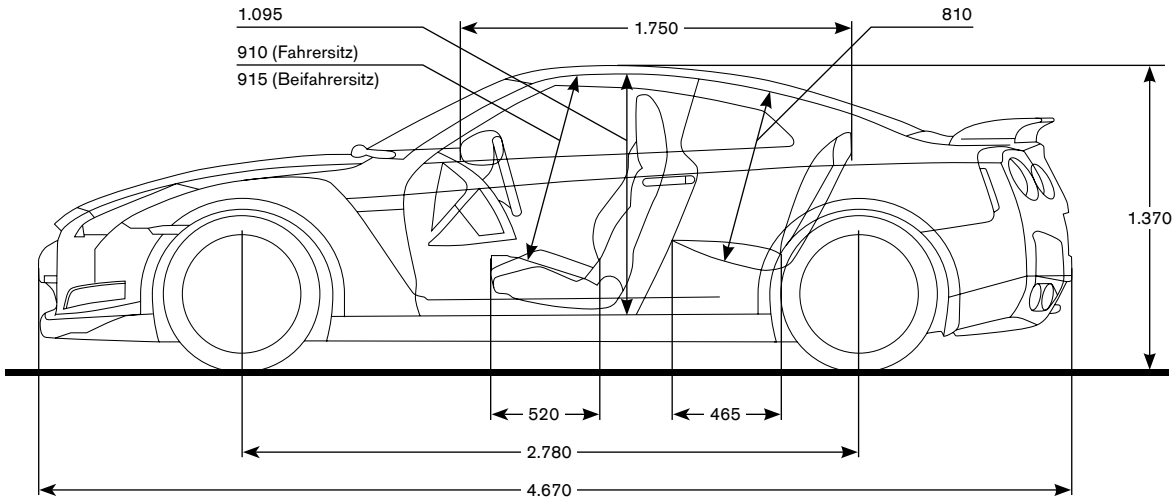


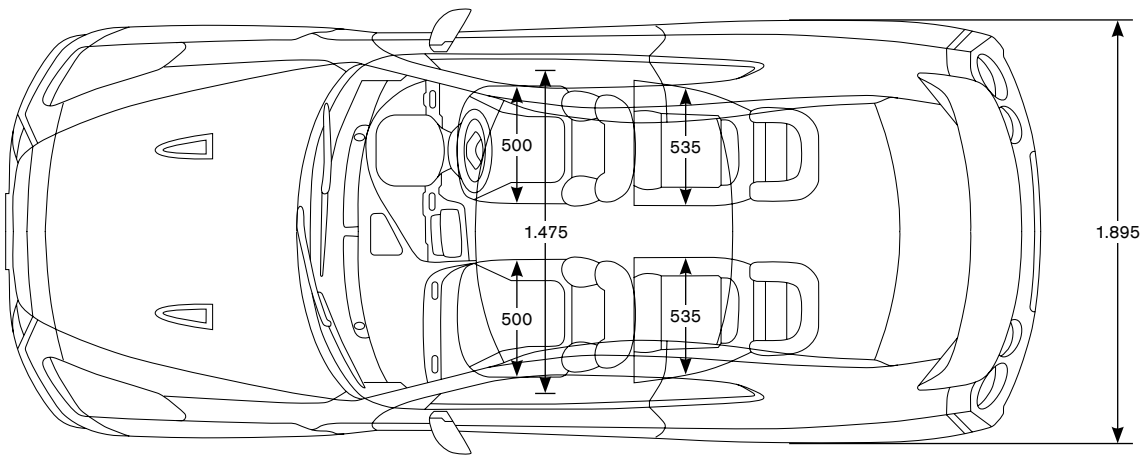

# RACE WEAR

| Race Wear | Preise in € (inkl. MwSt.) |
|---|---|
| 1 Rennanzug ST221 (maßgeschneidert, personalisierbar mit Namen und Landesflagge) | 1.845,– |
| 2 Rennhelm CH17 (personalisierbar mit Namen und Landesflagge) | 1.189,– |
| 3 Daytona Rennhandschuhe | 175,– |
| 4 Daytona Rennboots | 345,– |
| 5 „All in one“-Tasche (personalisierbar mit Namen und Landesflagge) | 245,– |
| 6 Helmtasche (personalisierbar mit Namen und Landesflagge) | 195,– |

Nähere Informationen finden Sie auf der Internetseite www2.nissan.de/sportscars
Bitte beachten Sie, dass die Bestellung der abgebildeten NISSAN Race Wear sowie die individuellen Körperabmessungen nur durch den NISSAN Nürburgring Shop angeboten werden.

PURER **FAHRSPASS**

Tanken Sie Leidenschaft auf

**www.gtrnissan.eu**
**www.sportscarbattle.com**

Dieser Prospekt wurde auf chlorfrei gebleichtem Papier gedruckt: Stand: Februar 2013 – Druck-Nr.: 6161.

**NISSAN CENTER EUROPE GMBH**

Renault Nissan Straße 6 –10
50321 Brühl

Internetadresse: www.nissan.de

**SHIFT_** the way you move