DATENBLATT
NISSAN
ATLEON

gültig ab 1. Dezember 2010

SHIFT_the way you move

WESENTLICHE AUSSTATTUNG

Modelle	3.5 t	5.6 t	8.0 t
Erhältliche Motorisierungen (Bezeichnung – PS (kW)/Drehzahl)			
NISSAN ZD30 – 150 (110)/3400	●	●	–
CUMMINS ISB5-4H – 185 (136)/2500	–	–	●
Bremsanlage			
Motorbremse	–	–	●
Bremsanlage hydraulisch	●	●	–
Bremsanlage druckluftunterstützt/hydraulisch	–	–	●
ABS mit elektronischer Bremskraftkontrolle	–	●	●
Innenbelüftete Scheibenbremsen	●	●	●
Lenkung			
Kugelumlaufservolenkung	●	●	●
Getriebe			
ZF 6S-380 (NISSAN 150 PS) – 6-Gang manuell	●	●	–
EATON FS-O-5206 (CUMMINS 185 PS) – 6-Gang manuell	–	–	●
Abgasreinigung			
SCR-Abgasreinigung	–	–	●
Abgasrückführung und Katalysator	●	●	–
Fahrzeugelektrik			
Fahrzeugelektrik 24 V	–	–	●
Fahrzeugelektrik 12 V	●	●	–
2 Batterien 12 V 120 Ah	–	–	●
1 Batterie 12 V 120 Ah	●	●	–
Weitere Ausstattungen			
Wegfahrsperre	●	●	–
Abschliessbarer Tankdeckel	●	●	●
Manuell kippbare Kabine	●	●	●
Digitaler Tachograph	●	●	●
Hinterachssperrdifferential (100%)	–	–	●
Unterfahrschutz hinten	●	●	●
Ersatzradhalterung	●	●	●
Bremskeil	●	●	●
Tagfahrlicht	●	●	●
Halogenscheinwerfer	●	●	–
Halogenscheinwerfer mit Niveauregulierung	●	●	●

● Serienausstattung
– Nicht erhältlich

WESENTLICHE AUSSTATTUNG

Modelle	3.5 t	5.6 t	8.0 t
Verfügbare Radstände (mm)			
Radstand 1	2800	2800	3200
Radstand 2	3200	3200	3600
Radstand 3	3600	3600	3900
Radstand 4	4000	4000	4400
Spiegel			
Elektrisch einstellbare Aussenspiegel	●	●	●
Frontspiegel an der Windschutzscheibe	–	–	●
Seitlicher Abstandsspiegel rechts	–	●	●
Weitwinkelspiegel in Aussenspiegel integriert	●	●	●
Beheizbare Aussenspiegel	●	●	●
Multifunktionsinstrument			
Bremsdruckanzeige	–	–	●
Warnleuchte niedriger Harnstofftankinhalt (Tankinhalt unter 10%)	–	–	●
Tachometer	●	●	●
Drehzahlmesser	●	●	●
Stop-Warnleuchte (leuchtet bei niedrigem Öldruck und kritischer Wassertemperatur)	–	–	●
Warnleuchte niedriger Öldruck	–	–	●
Wassertemperaturanzeige	●	●	●
Tankanzeige	●	●	●
Kabine			
Fahrersitz und Beifahrerdoppelsitzbank	●	●	●
Pneumatisch gefederter Fahrersitz	●	●	●
Elektrische Fensterheber (mit One-Touch-Funktion für den Fahrer)	●	●	●
Klimaanlage	○	○	○
Digitaluhr (integriert in Tachograph)	●	●	●

● Serienausstattung
○ Sonderausstattung
– Nicht erhältlich

WESENTLICHE AUSSTATTUNG

Modelle	3.5 t	5.6 t	8.0 t
Ausstattungsniveau COMFORT			
Pneumatisch gefederter Fahrersitz	●	●	●
Zusätzliche Steckdose (12 V)	●	●	●
Zentralverriegelung	●	●	●
Funkfernbedienung für die Zentralverriegelung (nur bis inkl. 5.6 t)	●	●	–
Elektrisch einstellbare Aussenspiegel	●	●	●
Radio CD/AM/FM mit 2 Lautsprechern	●	●	●
2 Hochtonlautsprecher	●	●	●
Scheinwerferniveauregulierung	●	●	●
Nebelscheinwerfer	●	●	●
Digitaler Tachograph	●	●	●
Weitere Optionen			
Kurze Hinterachsübersetzung (nur bei 80.19 3200 und 3600, nicht kombinierbar mit Anhängezugvorrüstung)	–	–	○

● Serienausstattung
○ Sonderausstattung
– Nicht erhältlich

Die technischen Daten

Kabinenausführung		**schmal (TK-20)**							
Motor		**NISSAN ZD30Kai (Hi)**							
Bremsen		**HYDRAULISCH**							
Rahmen		**LP2**							
Zulässiges Gesamtgewicht (t)		**3.5**				**5.6**			
Radstand		**1**	**2**	**3**	**4**	**1**	**2**	**3**	**4**
Radstand in mm		2800	3200	3600	4000	2800	3200	3600	4000
BEZEICHNUNG UND MOTORLEISTUNG (gem. EG-Richtlinie 80/1269)		**35.15**				**56.15**			
Max. Leistung	PS (kW)/Drehzahl	150 (110)/3400							
Max. Drehmoment	Nm/Drehzahl	350/2000							
Abgasnorm		Euro 4 (70/220/EWG geändert durch 2003/76/EG)							
MOTORISIERUNG									
Anzahl Zylinder, Anordnung		4 in Reihe							
Ventile pro Zylinder		4, DOHC							
Luftansaugsystem		Turbolader und Ladeluftkühler							
Steuerung		ECCS							
Hubraum	cm^3	2953							
Bohrung x Hub	mm	96 x 102							
Verdichtungsverhältnis		16.9							
Kraftstoffart		Diesel							
Gemischaufbereitung		Direkteinspritzung + Common Rail							
Abgasreinigung		Abgasrückführung + Katalysator							
Elektrik	V	12							
Batterie	Ah	1 x 120 Ah							
Anlasser	kW	2.5							
Lichtmaschine	A	135							
GETRIEBE									
Kupplung		Hydraulisch betätigte Einscheiben-Trockenkupplung, pneumatisch unterstützt							
Getriebetyp		Manuelles 6-Gang-Schaltgetriebe							
Getriebeübersetzungen	Kriechgang	–							
	1. Gang	5.380							
	2. Gang	3.150							
	3. Gang	2.040							
	4. Gang	1.360							
	5. Gang	1.000							
	6. Gang	0.790							
	7. Gang	–							
	8. Gang	–							
	Rückwärtsgang	4.840							
Achsantrieb	Serie	Hinterradantrieb							
Achsübersetzung	Serie	4.375				4.625			
	Option	–				–			

Die technischen Daten

Kabinenausführung		**schmal (TK-20)**							
Motor		**NISSAN ZD30Kai (Hi)**							
Bremsen		**HYDRAULISCH**							
Rahmen		**LP2**							
Zulässiges Gesamtgewicht (t)		**3.5**				**5.6**			
Radstand		**1**	**2**	**3**	**4**	**1**	**2**	**3**	**4**
Radstand in mm		2800	3200	3600	4000	2800	3200	3600	4000
FAHRWERK		**35.15**				**56.15**			
Rahmen		C-Profil-Leiterrahmen mit geschraubten und genieteten Querträgern							
Rahmenbreite	mm	800							
Querschnitt	mm	168 x 60 x 4							
Vorderradaufhängung		Starrachse, H-Profil, Parabelfederung, Stossdämpfer, Stabilisator							
Hinterradaufhängung	Serie	Starrachse, Parabelfederung, Stossdämpfer, Stabilisator							
Lenkung		Kugelumlauf-Servolenkung							
Bremsen		Hydraulisches Zweikreis-Bremssystem, druckluftunterstützt, ABS nicht für 3.5-Tonner)							
	vorne	Innenbelüftete Scheiben, 2 x 52, Øef = 234.6							
	hinten	Innenbelüftete Scheiben, 2 x 44, Øef = 241							
Motorbremse		–							
Felgen		5½ J x 16"							
Schrauben		6 x M18							
Bereifung	Serie	195/75 R16				205/75 R16			
TANKINHALT									
Tankinhalt	Serie l	90, rechts angeordnet				90, rechts angeordnet			
FAHRLEISTUNGEN*									
Höchstgeschwindigkeit (0% Gefälle)	km/h	128				90			
Motordrehzahl bei 90 km/h		2451				2534			
Max. Böschungswinkel	%	85				46			
Max. Anfahrwinkel	%	68				37			
GERÄUSCHENTWICKLUNG (gem. EG-Richtlinie 1999/101)									
Fahrgeräusch	(dB(A))	78				78			
Standgeräusch	(dB(A))/Drehzahl	88/2550				88/2550			
ABMESSUNGEN FAHRERHAUS									
Fahrerhaushöhe unbeladen	mm	2400				2405			
Breite über alles ohne Spiegel	mm	1987				1987			
Breite über alles mit Spiegel	mm	2647				2647			
Überhang vorne	mm	1220				1220			
Radstand	mm	2800	3200	3600	4000	2800	3200	3600	4000
Überhang hinten (ohne Unterbodenblende und Rückleuchten)	mm	1370	1680	1980	2280	1370	1680	1980	2280
Länge über alles (ohne Unterbodenblende und Rückleuchten)	mm	5390	6100	6800	7500	5390	6100	6800	7500
Spurweite vorne	mm	1700				1700			
Spurweite hinten	mm	1583				1583			
Hinterachsbreite gesamt (mit Zwillingsreifen)	mm	2018 (2025)				2025			
SITZANORDNUNG									
Anzahl Sitze		3 Sitze: Fahrersitz und Beifahrerdoppelsitzbank (ab COMFORT Fahrersitz mechanisch gefedert)							

* voll beladen

Die technischen Daten

Kabinenausführung		**schmal (TK-20)**							
Motor		**NISSAN ZD30Kai (Hi)**							
Bremsen		**HYDRAULISCH**							
Rahmen		**LP2**							
Zulässiges Gesamtgewicht (t)		**3.5**				**5.6**			
Radstand		**1**	**2**	**3**	**4**	**1**	**2**	**3**	**4**
Radstand in mm		2800	3200	3600	4000	2800	3200	3600	4000
ABMESSUNGEN Rahmen		**35.15**				**56.15**			
Vorderachse bis Aufbauanfang	mm	680							
Aufbaulänge hinten (als Anhaltspunkt max.	Serie mm	3648	4358	5058	5758	3648	4358	5058	5758
und min. Länge. Gilt für Serienaufbau	min. mm	3170	3620	4225	4809	3501	4191	4881	5567
und gleichmässig verteilte Ladung)	max. mm	3940	4600	5260	5920	3940	4600	5260	5920
Schwerpunkthöhe	mm	668	669	669	672	673	673	673	674
(Rahmen mit Führerhaus, unbeladen) (Hdcg)									
Schwerpunkthöhe (Komplettfahrzeug) (HC ⅓)	mm	1272	1262	1254	1244	1670	1663	1659	1651
Aufbaubreite hinten	mm	2450				2450			
Max. Überhang hinten	mm	1820	2080	2340	2600	1820	2080	2340	2600
Gesamtlänge	mm	5840	6500	7160	7820	5840	6500	7160	7820
GEWICHTE									
Zulässiges Gesamtgewicht	gesamt kg	3500				5600			
	vorne kg	1950				2120			
	hinten kg	2500				4000			
Leergewicht (Serienausstattung,	gesamt kg	2045	2065	2080	2105	2050	2070	2085	2110
ohne Fahrer, voller Kraftstofftank,	vorne kg	1460	1460	1460	1460	1460	1460	1460	1460
mit Reserverad und Werkzeug)	hinten kg	585	605	620	645	590	610	625	650
Fahrgestelltragfähigkeit	gesamt kg	1456	1435	1420	1395	3551	3530	3515	3490
	vorne kg	490	490	490	490	660	660	660	660
	hinten kg	1916	1895	1880	1855	3411	3390	3375	3350
Anhängelast, gebremst bei 12% Steigung	kg	3500							
Anhängelast ungebremst	kg	750							
Max. Belastung des Anhängerkugelkopfs	kg	250							
Effektive Anhängelast	kg	3500							

Die technischen Daten

Kabinenausführung		**schmal (TK-20)**			
Motor		**CUMMINS ISB5-4H**			
Bremsen		**druckluftunterstützt/hydraulisch betätigt**			
Rahmen		**LG1**			
Zulässiges Gesamtgewicht (t)		**8.0**			
Radstand		**1**	**2**	**3**	**4**
Radstand in mm		3200	3600	3900	4400
BEZEICHNUNG UND MOTORLEISTUNG (gem. EG-Richtlinie 80/1269)		**80.19**			
Max. Leistung	PS (kW)/Drehzahl	185 (136)/2500			
Max. Drehmoment	Nm/Drehzahl	700/1200			
Abgasnorm		Euro 5 (2005/55/EG geändert durch 2006/51G/EG)			
MOTORISIERUNG					
Anzahl Zylinder, Anordnung		4 in Reihe			
Ventile pro Zylinder		4, DOHC			
Luftansaugsystem		Turbolader und Ladeluftkühler			
Steuerung		ECCS			
Hubraum	cm^3	4500			
Bohrung x Hub	mm	107 x 124			
Verdichtungsverhältnis		17.3 : 1			
Kraftstoffart		Diesel			
Gemischaufbereitung		Direkteinspritzung + Common Rail			
Abgasreinigung		SCR-System			
Elektrik	V	24			
Batterie	Ah	2 x 120 Ah			
Anlasser	kW	4			
Lichtmaschine	A	90			
GETRIEBE					
Kupplung		Hydraulisch betätigte Einscheiben-Trockenkupplung, pneumatisch unterstützt			
Getriebetyp		Manuelles 6-Gang-Schaltgetriebe			
Getriebeübersetzungen	Kriechgang	–			
	1. Gang	6.080			
	2. Gang	3.530			
	3. Gang	2.090			
	4. Gang	1.350			
	5. Gang	1.000			
	6. Gang	0.790			
	7. Gang	–			
	8. Gang	–			
	Rückwärtsgang	5.430			
Achsantrieb	Serie	Hinterradantrieb 100%-Hinterachssperrdifferential			
Achsübersetzung	Serie	3.700			
	Option	4.100			

Die technischen Daten

Kabinenausführung		**schmal (TK-20)**			
Motor		**CUMMINS ISB5-4H**			
Bremsen		**druckluftunterstützt/hydraulisch betätigt**			
Rahmen		**LG1**			
Zulässiges Gesamtgewicht (t)		**8.0**			
Radstand		**1**	**2**	**3**	**4**
Radstand in mm		3200	3600	3900	4400
FAHRWERK		**80.19**			
Rahmen		C-Profil-Leiterrahmen mit geschraubten und genieteten Querträgern			
Rahmenbreite	mm	800			
Querschnitt	mm	170 x 70 x 5			
Vorderradaufhängung		Starrachse, H-Profil, Parabelfederung, Stossdämpfer, Stabilisator			
Hinterradaufhängung	Serie	Starrachse, Parabelfederung, Stossdämpfer, Stabilisator			
Lenkung		Kugelumlauf-Servolenkung			
Bremsen		Druckluft-Zweikreis-Bremssystem, hydraulisch betätigt, mit ABS (ASR Option)			
	vorne	Innenbelüftete Scheiben, 2 x 68, Øef = 252			
	hinten	Innenbelüftete Scheiben, 2 x 68, Øef = 252			
Motorbremse		Motorstaubremse			
Felgen		5.25 x 17.5"			
Schrauben		6 x M18			
Bereifung	Serie	205/75 R17.5			
TANKINHALT					
Tankinhalt	Serie I	135, rechts angeordnet			
FAHRLEISTUNGEN*					
Höchstgeschwindigkeit (0% Gefälle)	km/h	90			
Motordrehzahl bei 90 km/h		1909			
Max. Böschungswinkel	%	57			
Max. Anfahrwinkel	%	46			
GERÄUSCHENTWICKLUNG (gem. EG-Richtlinie 1999/101)					
Fahrgeräusch	(dB(A))	76			
Standgeräusch	(dB(A))/Drehzahl	85/1875			
ABMESSUNGEN FAHRERHAUS					
Fahrerhaushöhe unbeladen	mm	2450			
Breite über alles ohne Spiegel	mm	1987			
Breite über alles mit Spiegel	mm	2647			
Überhang vorne	mm	1220			
Radstand	mm	3200	3600	3900	4400
Überhang hinten (ohne Unterbodenblende und Rückleuchten)	mm	1450	1700	1900	2300
Länge über alles (ohne Unterbodenblende und Rückleuchten)	mm	5870	6520	7020	7920
Spurweite vorne	mm	1660			
Spurweite hinten	mm	1632			
Hinterachsbreite gesamt (mit Zwillingsreifen)	mm	2106			
SITZANORDNUNG					
Anzahl Sitze		3 Sitze: Fahrersitz und Beifahrerdoppelsitzbank (Fahrersitz pneumatisch gefedert)			

* voll beladen

Die technischen Daten

Kabinenausführung		**schmal (TK-20)**			
Motor		**CUMMINS ISB5-4H**			
Bremsen		**druckluftunterstützt/hydraulisch betätigt**			
Rahmen		**LG1**			
Zulässiges Gesamtgewicht (t)		**8.0**			
Radstand		**1**	**2**	**3**	**4**
Radstand in mm		3200	3600	3900	4400
ABMESSUNGEN Rahmen		**80.19**			
Vorderachse bis Aufbauanfang	mm	680			
Aufbaulänge hinten (als Anhaltspunkt max. Serie	mm	3970	4620	5120	6020
und min. Länge. Gilt für Serienaufbau min.	mm	3880	4553	5042	5870
und gleichmässig verteilte Ladung) max.	mm	4600	5260	5755	6580
Schwerpunkthöhe	mm	722	722	722	722
(Rahmen mit Führerhaus, unbeladen) (Hdcg)					
Schwerpunkthöhe (Komplettfahrzeug) (HC ⅓)	mm	1711	1706	1703	1696
Aufbaubreite hinten	mm	2450			
Max. Überhang hinten	mm	2080	2340	2535	2860
Gesamtlänge	mm	6500	7160	7655	8480
GEWICHTE					
Zulässiges Gesamtgewicht gesamt	kg	8000			
vorne	kg	3100			
hinten	kg	5600			
Leergewicht (Serienausstattung, gesamt	kg	2955	2975	2990	3025
ohne Fahrer, voller Kraftstofftank, vorne	kg	2005	2020	2020	2030
mit Reserverad und Werkzeug) hinten	kg	950	955	970	995
Fahrgestelltragfähigkeit gesamt	kg	5045	5025	5010	4975
vorne	kg	1095	1080	1080	1070
hinten	kg	4650	4645	4630	4605
Anhängelast, gebremst bei 12% Steigung	kg	3500			
Anhängelast ungebremst	kg	750			
Max. Belastung des Anhängerkugelkopfs	kg	250			
Effektive Anhängelast	kg	3500			

Farben

Modelle	Erhältliche Farben für alle Varianten
326G White	●
Z10G Red	●
KY0G New Silver (M)	○
TT2G Blue (M)	○

(M) = Metalliclackierung

● Ohne Aufpreis erhältlich
○ Sonderausstattung

Technische Zeichnungen

Kabine (3.5–8.0 t)

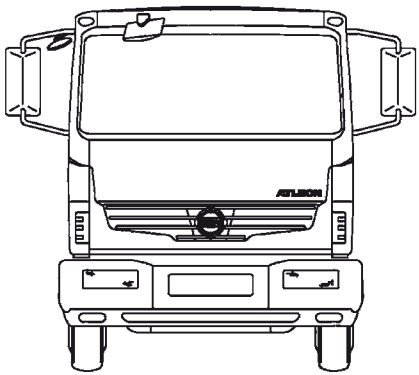

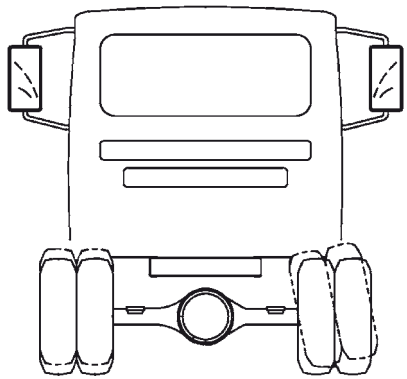

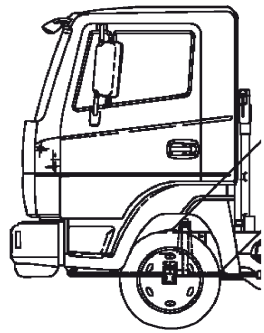

Massangaben und Details zur Spiegelanordnung siehe technische Daten.

Motordiagramme

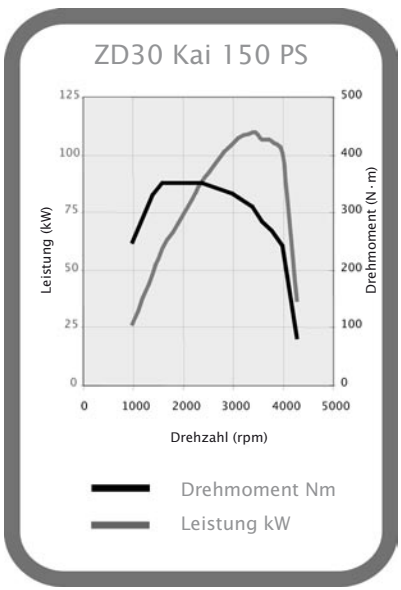

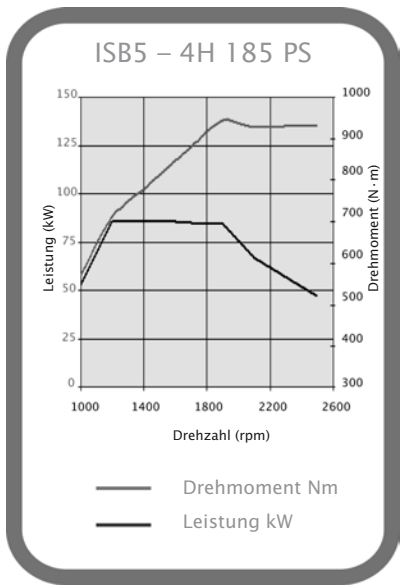

NISSAN SWITZERLAND

NISSAN CENTER EUROPE GMBH (Brühl),
Zweigniederlassung Urdorf

Bergermoosstrasse 4
CH-8902 Urdorf

www.nissan.ch

Ihr NISSAN Händler:

Dieser Prospekt wurde auf chlorfrei gebleichtem Papier gedruckt. Stand: Dezember 2010