NISSAN NV400

PREISLISTE

gültig ab 01. April 2013

Die Modelle — Kastenwagen

Modell	Länge / Höhe	Tonnage-Klasse (t)*	Antrieb	Motorisierung	kW (PS)	Preise €			
						PRO		COMFORT	
						exkl. MwSt.	inkl. MwSt.	exkl MwSt.	inkl. MwSt.
NV400 F28.10	L1H1	2,8	Frontantrieb	2.3 dCi 100 DPF	74 (100)	23.880,–	28.417,20	–	–
NV400 F28.13	L1H1	2,8	Frontantrieb	2.3 dCi 125 DPF	92 (125)	24.580,–	29.250,20	–	–
NV400 F33.10	L1H1	3,3	Frontantrieb	2.3 dCi 100 DPF	74 (100)	25.080,–	29.845,20	–	–
NV400 F33.13	L1H1	3,3	Frontantrieb	2.3 dCi 125 DPF	92 (125)	25.780,–	30.678,20	–	–
NV400 F33.10	L2H2	3,3	Frontantrieb	2.3 dCi 100 DPF	74 (100)	27.080,–	32.225,20	–	–
NV400 F33.13	L2H2	3,3	Frontantrieb	2.3 dCi 125 DPF	92 (125)	27.780,–	33.058,20	–	–
NV400 F35.13	L2H2	3,5	Frontantrieb	2.3 dCi 125 DPF	92 (125)	–	–	29.430,–	35.021,70
NV400 F35.15	L2H2	3,5	Frontantrieb	2.3 dCi 150 DPF	107 (146)	–	–	30.730,–	36.568,70
NV400 F35.13	L3H2	3,5	Frontantrieb	2.3 dCi 125 DPF	92 (125)	29.680,–	35.319,20	30.580,–	36.390,20
NV400 F35.15	L3H2	3,5	Frontantrieb	2.3 dCi 150 DPF	107 (146)	–	–	31.880,–	37.937,20
NV400 R35.13	L3H2	3,5	Heckantrieb	2.3 dCi 125 DPF	92 (125)	–	–	31.580,–	37.580,20
NV400 R35.13 [1]	L4H2	3,5	Heckantrieb	2.3 dCi 125 DPF	92 (125)	–	–	34.880,–	41.507,20
NV400 R35.15 [1]	L4H2	3,5	Heckantrieb	2.3 dCi 150 DPF	107 (146)	–	–	36.180,–	43.054,20
NV400 R45.13 [1] [2]	L4H2	4,5	Heckantrieb	2.3 dCi 125 DPF	92 (125)	–	–	36.650,–	43.613,50
NV400 R35.13 [1]	L4H3	3,5	Heckantrieb	2.3 dCi 125 DPF	92 (125)	–	–	35.880,–	42.697,20

Die Modelle — Kastenwagen mit Doppelkabine

Modell	Länge / Höhe	Tonnage-Klasse (t)*	Antrieb	Motorisierung	kW (PS)	Preise €			
						PRO		COMFORT	
						exkl. MwSt.	inkl. MwSt.	exkl MwSt.	inkl. MwSt.
NV400 F35.13	L3H2	3,5	Frontantrieb	2.3 dCi 125 DPF	92 (125)	33.480,–	39.841,20	–	–

Weitere Versionen auf Anfrage erhältlich, ihr NISSAN Händler informiert Sie gerne.

* Das exakte zulässige Gesamtgewicht sowie die Nutzlast entnehmen Sie bitte dem technischen Daten am Ende dieser Preisliste.

[1] Zwillingsbereifung hinten [2] Die 4,5 t Version ist nur über Sonderbestellung erhältlich.

Alle Preisangaben in EURO sind unverbindliche Preisempfehlungen unter Berücksichtigung von 19% Mehrwertsteuer ab Auslieferungslager der NISSAN CENTER EUROPE GMBH zuzüglich Überführung und Zulassung. Der Inhalt entspricht den zum Zeitpunkt der Drucklegung vorhandenen Kenntnissen. Änderungen der beschriebenen Modelle bleiben vorbehalten. Ihr NISSAN Händler wird Sie gerne über etwaige Änderungen informieren.

Sonderausstattung gegen Aufpreis — Kastenwagen PRO

OPTIONEN	Preise € exkl. MwSt.	Preise € inkl. MwSt.	L1H1 Front	L2H2 Front	L3H2 Front	DOKA L3H2 Front
KOMFORT						
Einparkhilfe hinten	**300,–**	**357,00**	○	○	○	●
Cool & Sound Paket – manuelle Klimaanlage – Pollenfilter – Radio CD-Kombination incl. Bluetooth® Freisprecheinrichtung, Lenkradsteuerung	**999,–**	**1.188,81**	○	○	○	○
SICHERHEIT						
Sicherheitspaket – ESP – Beifahrerairbag[1]	**500,–**	**595,00**	○	○	○	●
Fahrer-Assistenz-Paket – Bordcomputer – Licht- und Regensensor – Nebelscheinwerfer – Tempopilot mit Geschwindigkeitsbegrenzer	**350,–**	**416,50**	–	–	–	○
Tachograph, digital[2] inkl. Schnittstelle für Aufbauten (CAN)	**820,–**	**975,80**	–	○[3]	○	○
VERGLASUNG & LADERAUM[4]						
Hecktüren mit 270° Öffnungswinkel	**400,–**	**476,00**	–	○	○	–
Heck-Verglasungspaket – Trennwand mit Fenster – Heckverglasung inkl. Heckscheibenheizung						
– Hecktüren mit 180° Öffnungswinkel	**200,–**	**238,00**	○	○	○	–
– Hecktüren mit 270° Öffnungswinkel	**600,–**	**714,00**	–	○	○	–
City-Verglasungspaket – Heck-Verglasungspaket – Schiebetüre rechts, mit Fenster						
– Hecktüren mit 180° Öffnungswinkel	**280,–**	**333,20**	○	○	–	●
– Hecktüren mit 270° Öffnungswinkel	**680,–**	**809,20**	–	○	–	–
– Hecktüren mit 270° Öffnungswinkel	**400,–**	**476,00**	–	–	–	○
Cargo Paket – Laderaumverkleidung am Boden – Hecktüren mit 270° Öffnungswinkel	**850,–**	**1.011,50**	–	–	○	–
Cargo-Glaspaket – Heck-Verglasungspaket – Cargo Paket	**1.050,–**	**1.249,50**	–	–	○	–
LACKIERUNG						
Metallic Lackierung	**580,–**	**690,20**	○	○	○	○

[1] Entfall Klemmbrett [2] Digitale Kontrollgeräte müssen von einer gem. §57b StVZO zugelassenen Werkstatt kalibriert werden. Hierdurch entstehen zusätzliche Kosten.
[3] Ab 125 PS erhältlich [4] Nur jeweils ein Paket/Option wählbar.

● Serienausstattung
○ Option
– Werkseitig nicht lieferbar

Alle Preisangaben in EURO sind unverbindliche Preisempfehlungen unter Berücksichtigung von 19 % Mehrwertsteuer ab Auslieferungslager der NISSAN CENTER EUROPE GMBH zuzüglich Überführung und Zulassung. Der Inhalt entspricht den zum Zeitpunkt der Drucklegung vorhandenen Kenntnissen. Änderungen der beschriebenen Modelle bleiben vorbehalten. Ihr NISSAN Händler wird Sie gerne über etwaige Änderungen informieren.

Sonderausstattung gegen Aufpreis — Kastenwagen COMFORT

OPTIONEN	Preise € exkl. MwSt.	Preise € inkl. MwSt.	L2H2 Front	L3H2 Front/Heck	L4H2 Heck	L4H3 Heck
KOMFORT						
Gefederter Schwingsitz für Fahrer, mit Lordosenstütze, Mittelarmlehne, 4-Fach einstellbar[1]	**490,–**	**583,10**	–	○	○	○
Cool & Sound Paket – manuelle Klimaanlage – Pollenfilter – Radio CD-Kombination incl. Bluetooth®-Freisprecheinrichtung, Lenkradsteuerung	**999,–**	**1.188,81**	○	○	○	○
SICHERHEIT						
Sicherheitspaket[2] – ESP – Beifahrerairbag[3]	**250,–**	**297,50**	○	○	●	●
Fahrer-Assistenz-Paket – Licht- und Regensensor – Nebelscheinwerfer – Tempopilot mit Geschwindigkeitsbegrenzer	**350,–**	**416,50**	○/●[4]	○/●[4]	●	●
Tachograph, digital[5] **inkl. Schnittstelle für Aufbauten (CAN)**	**820,–**	**975,80**	○	○	○/●[6]	○
VERGLASUNG & LADERAUM[7]						
Hecktüren mit 270° Öffnungswinkel	**400,–**	**476,00**	○	○	–	–
Heck-Verglasungspaket – Trennwand mit Fenster – Heckverglasung inkl. Heckscheibenheizung						
– Hecktüren mit 180° Öffnungswinkel	**200,–**	**238,00**	○	○	–	–
– Hecktüren mit 270° Öffnungswinkel	**600,–**	**714,00**	○	○	●	●
City-Verglasungspaket – Heck-Verglasungspaket – Schiebetüre rechts, mit Fenster						
– Hecktüren mit 180° Öffnungswinkel	**280,–**	**333,20**	○	–	–	–
– Hecktüren mit 270° Öffnungswinkel	**680,–**	**809,20**	○	–	–	–
Cargo Paket – Laderaumverkleidung am Boden – Hecktüren mit 270° Öffnungswinkel	**850,–**	**1.011,50**	–	○	–	–
Cargo-Glaspaket						
– Heck-Verglasungspaket	**1.050,–**	**1.249,50**	–	○	–	–
– Cargo Paket	**450,–**	**535,50**	–	–	○	○
LACKIERUNG						
Metallic Lackierung	**580,–**	**690,20**	○	○	○	○

[1] Nicht in Verbindung mit Kunstleder und nur in Verbindung mit Fahrer-Assistenz-Paket. [2] ESP ab COMFORT Serie, Beifahrerairbag ab L4 [3] Entfall Klemmbrett [4] Serie für dCi 150 DPF
[5] Digitale Kontrollgeräte müssen von einer gem. §57b StVZO zugelassenen Werkstatt kalibriert werden. Hierdurch entstehen zusätzliche Kosten. [6] Serie für 4,5 t. [7] Nur jeweils ein Paket/Option wählbar.

● Serienausstattung
○ Option
– Werkseitig nicht lieferbar

Alle Preisangaben in EURO sind unverbindliche Preisempfehlungen unter Berücksichtigung von 19% Mehrwertsteuer ab Auslieferungslager der NISSAN CENTER EUROPE GMBH zuzüglich Überführung und Zulassung. Der Inhalt entspricht den zum Zeitpunkt der Drucklegung vorhandenen Kenntnissen. Änderungen der beschriebenen Modelle bleiben vorbehalten. Ihr NISSAN Händler wird Sie gerne über etwaige Änderungen informieren.

Die Modelle

Kombi 9-Sitzer COMFORT

Modell	Länge / Höhe	Tonnage-Klasse (t)*	Antrieb	Motorisierung	kW (PS)	Preise € COMFORT exkl. MwSt.	Preise € COMFORT inkl. MwSt.
NV400 F30.10	L1H1	3,0	Frontantrieb	2.3 dCi 100 DPF	74 (100)	26.750,–	31.832,50
NV400 F30.13	L1H1	3,0	Frontantrieb	2.3 dCi 125 DPF	92 (125)	27.450,–	32.665,50
NV400 F35.13	L2H2	3,5	Frontantrieb	2.3 dCi 125 DPF	92 (125)	31.400,–	37.366,00
NV400 F35.15	L2H2	3,5	Frontantrieb	2.3 dCi 150 DPF	107 (146)	32.700,–	38.913,00

Sonderausstattung gegen Aufpreis

OPTIONEN	Preise € exkl. MwSt.	Preise € inkl. MwSt.	L1H1 Front	L2H2 Front
KOMFORT				
Cool & Sound Paket – manuelle Klimaanlage – Pollenfilter – Radio CD-Kombination incl. Bluetooth®-Freisprecheinrichtung, Lenkradsteuerung	999,–	1.188,81	○	○
SICHERHEIT				
Fahrer-Assistenz-Paket – Bordcomputer – Licht- und Regensensor – Nebelscheinwerfer – Tempopilot mit Geschwindigkeitsbegrenzer	350,–	416,50	○ [1, 2]	○ [1]
FAHRGASTRAUM				
Entfall 3. Sitzreihe-Paket (3 Sitzplätze)	–300,–	–357,00	○	○
LACKIERUNG				
Metallic Lackierung	580,–	690,20	○	○

[1] Serie für dCi 150 DPF [2] Nicht für Kombi F30.10

● Serienausstattung
○ Option
– Werkseitig nicht lieferbar

Alle Preisangaben in EURO sind unverbindliche Preisempfehlungen unter Berücksichtigung von 19 % Mehrwertsteuer ab Auslieferungslager der NISSAN CENTER EUROPE GMBH zuzüglich Überführung und Zulassung. Der Inhalt entspricht den zum Zeitpunkt der Drucklegung vorhandenen Kenntnissen. Änderungen der beschriebenen Modelle bleiben vorbehalten. Ihr NISSAN Händler wird Sie gerne über etwaige Änderungen informieren.

Original NISSAN Zubehör

Zubehör	Preise € exkl. MwSt.	Preise € inkl. MwSt.	Kastenwagen	Kombi
Anhängezugvorrichtung, Ausführung starr, inklusive Elektrosatz, 7-polig	**535,70**	**637,48**	S	S
Anhängezugvorrichtung, Ausführung starr, inklusive Elektrosatz, 13-polig	**536,83**	**638,83**	S	S
Aschenbecher für Getränkehalter	**26,83**	**31,93**	S	S
Basis-Dachträger[1) 2)]	**256,67**	**305,44**	S	S
Einparkhilfe für den vorderen Stoßfänger, akustische Warnung durch 4 Sensoren	**171,00**	**203,49**	S	S
Gummi-Fußmatten, Satz für vorne	**29,64**	**35,27**	S	S
Laderaumverkleidung für Seitenwände und Boden für alle Längen verfügbar. Zum Beispiel L1[2)]	**652,35**	**776,30**	S	–
Mobiltelefon und Zettelbox für Becherhalter	**29,00**	**34,51**	S	S
Nebelleuchten, Satz á 2 Stück	**270,00**	**321,30**	S	S
NISSAN Sicherheitspaket bestehend aus 1 Warndreieck, 1 Warnweste gem. EN 471 und Verbandmaterial nach DIN 13164	**22,00**	**26,18**	S	S
Pioneer 1DIN Audiokit inkl. Lautsprecher, vorne	**129,64**	**154,27**	S	S
Rückfahr-Kamera inklusiv Monitor in der Sonnenblende der Fahrerseite	**454,50**	**540,86**	S	S
Sitz-Schonbezüge für Fahrer- und Beifahrer[2)]	**204,43**	**242,76**	S	S
Standheizung inkl. Funk-Fernbedienung und fahrzeugspezifischem Einbausatz, für 125 PS-Motor[2)]	**1.106,98**	**1.317,31**	S	S
Textil-Fußmatten, Satz für vorne	**23,80**	**32,26**	S	S

[1)] Bei H3 nicht möglich [2)] Nicht für Kastenwagen mit Doppelkabine verwendbar

S Zubehör durch Händlernachrüstung

Alle Preise zzgl. Montage, TÜV und Lackierung wo erforderlich

Wesentliche Serienausstattung

Kastenwagen PRO

- ABS mit EBV
- Allwetterreifen[1)]
- Außenspiegel elektrisch einstell- und beheizbar
- Beifahrerdoppelsitzbank mit umklappbarer Rückenlehne in der Mitte
- Elektrische Fensterheber
- Elektronische Wegfahrsperre
- Ersatzrad
- Fahrerairbag
- Fahrersitz höhenverstellbar, mit Mittelarmlehne und Lordosenstütze
- Geschlossenes Ablagefach zentral in der Armaturentafel
- Klemmbrett an der der Armaturentafel[2)]
- Komplettrad Radkappen
- Kraftstofftank 80l bis L2, ab L3 105l
- Lenkrad höhenverstellbar
- Schiebetür rechts, verblecht
- Trennwand geschlossen, ohne Fenster
- Verzurrösen im Laderaumboden (L1 8, L2 10, L3 12, L4 14)
- Zentralverriegelung mit Funkfernbedienung
- Zwei 12 V Steckdosen in der Fahrerkabine

Kastenwagen COMFORT gegenüber PRO

- 12 V Steckdose in der D-Säule links (Laderaum)
- Beifahrerdoppelsitzbank mit umklappbarer Rückenlehne in der Mitte und schwenkbarer Arbeitsfläche
- Bordcomputer
- Brillenablage über der Fahrertür
- Einparkhilfe hinten
- Einstiegsleuchte an den Vordertüren
- Elektrische Fensterheber mit Impulsfunktion auf der Fahrerseite
- ESP inkl. ASR mit geschwindigkeits- und beladungsabhängiger Fahrdynamikregelung
- Verkleidete Trennwand geschlossen, ohne Fenster
- Zentralverriegelung mit I-Key (Handsfree-Entry)
- Zusätzliches Staufach an den Vordertüren
- Zusätzliches Staufach unter der Beifahrerdoppelsitzbank (Sitzauflage umklappbar)

Zusätzlich ab 150 PS

- Licht- und Regensensor
- Nebelscheinwerfer
- Tempopilot mit Geschwindigkeitsbegrenzer

Zusätzlich ab L4

- Beifahrerairbag[3)]
- Heckscheibenheizung
- Hecktüren mit Öffnungswinkel 270°, mit Fenster
- Licht- und Regensensor
- Nebelscheinwerfer
- Tempopilot mit Geschwindigkeitsbegrenzer
- Verkleidete Trennwand mit Fenster

Zusätzlich ab 4,5 t

- Geschwindigkeitsbegrenzer 90 km/h
- Tachograph, digital[4)] inkl. Schnittstelle für Aufbauten (CAN)

Wesentliche Serienausstattung

Kastenwagen PRO mit Doppelkabine

- ABS mit EBV
- Allwetterreifen
- Außenspiegel elektrisch einstell- und beheizbar
- Beifahrerairbag
- Beifahrerdoppelsitzbank mit umklappbarer Rückenlehne in der Mitte
- Einparkhilfe, hinten akustisch
- Elektrische Fensterheber
- Elektronische Wegfahrsperre
- Ersatzrad
- ESP
- Fahrerairbag
- Fahrersitz höhenverstellbar, mit Mittelarmlehne und Lordosenstütze
- Geschlossenes Ablagefach zentral in der Armaturentafel
- Heckverglasung mit Heckscheibenheizung
- Komplettrad Radkappen
- Kraftstofftank 105l
- Lenkrad höhenverstellbar
- Schiebetüre rechts und zweite Reihe links, verglast
- Trennwand verglast
- Verzurrösen im Laderaumboden (L3 12)
- Zentralverriegelung mit Funkfernbedienung
- Zwei 12 V Steckdosen in der Fahrerkabine

Kombi COMFORT

- ABS mit EBV
- Allwetterreifen[1)]
- Außenspiegel elektrisch einstell- und beheizbar
- Beifahrerairbag
- Beifahrerdoppelsitzbank mit umklappbarer Rückenlehne in der Mitte
- Einparkhilfe hinten
- Elektrische Fensterheber
- Ersatzrad
- ESP inkl. ASR mit geschwindigkeits- und beladungsabhängiger Fahrdynamikregelung
- Fahrerairbag
- Fahrersitz höhenverstellbar, mit Mittelarmlehne und Lordosenstütze
- Geschlossenes Ablagefach zentral in der Armaturentafel
- Heckscheibenheizung
- Jeweils 3 Sitzplätze in zweiter und in dritter Reihe[5)]
- Komplettrad Radkappen
- Kraftstofftank 80l
- Lenkrad höhenverstellbar
- Schiebefenster 2. Reihe
- Schiebetür rechts, verglast
- Seitenairbag für Fahrer
- Verzurrösen im Boden (Fahrgastraum) (L1 8, L2 10)
- Zentralverriegelung
- Zwei 12 V Steckdosen in der Fahrerkabine

[1)] ab 3.3 t Serie [2)] nicht in Verbindung mit Beifahrerairbag [3)] nicht in Verbindung mit Klemmbrett [4)] Digitale Kontrollgeräte müssen von einer gem. §57b StVZO zugelassenen Werkstatt kalibriert werden. Hierdurch entstehen zusätzliche Kosten. [5)] ohne Werkzeug zu entnehmen. L1, erster Sitz in zweiter Reihe umklappbar für leichteren Zugang zur 3. Sitzreihe

Die Ausstattung

Typ	Kastenwagen			Kombi
	Frontantrieb		Heckantrieb	Frontantrieb
	PRO	COMFORT	COMFORT	COMFORT
Außenausstattung				
Allwetterreifen M+S Kennung[1]	●	●	●	●
Außenspiegel elektrisch einstellbar und beheizbar	●	●	●	●
Heckscheibenheizung	P / ●[2]	P	P[3]	●
Hecktür verblecht mit 180° Öffnungswinkel	● / –[4]	●	●	–
Hecktür verblecht mit 270° Öffnungswinkel	○ / –[4]	○	○	–
Hecktür verglast mit 180° Öffnungswinkel	P / ●[2]	P	P	●
Hecktür verglast mit 270° Öffnungswinkel	P / ○[2]	P	P[3]	–
Integriertes Blinklicht im Außenspiegel	●	●	●	●
Metallic Lackierung	○	○	○	○
Radvollabdeckung mit integriertem Markenzeichen	●	●	●	●
Schiebefenster links	–	–	–	●
Schiebetür rechts mit Schiebefenster	–	–	–	●
Schiebetür rechts verblecht	● / –[4]	●	●	–
Schiebetür rechts verglast	– / ●[2]	–	–	–
Seitliche Begrenzungsleuchten ab L3	●	●	●	–
Sommerreifen[5]	● / –[4]	–	–	●
Stoßfänger und Seitenschutzleisten - anthrazitfarbig	●	●	●	●
Trittstufe am Heck	–	–	●	–
Technische Ausstattung				
Belüftung und Heizung (4-stufig), Umluftschalter	●	●	●	●
Bordcomputer	– / P[2]	●	●	P
Drehzahlmesser	●	●	●	●
Einparkhilfe, hinten (akustisch)	○ / ●[2]	●	●	●
Elektrische Fensterheber	●	–	–	●
Elektrische Fensterheber mit Impulsfunktion Fahrerseite	–	●	●	–
Elektronische Leuchtweitenregelierung	●	●	●	●
Elektronische Wegfahrsperre	●	●	●	●
Hands Free Entry	–	●	●	–
Instrumententafel mit LCD Display (Tages u. Gesamtkilometerstand, Sicherheitshinweise, Wartungsintervall-Anzeige, Ölstandsanzeige, Außentemperaturanzeige, Uhrzeit)	●	●	●	●
Klimaanlage, manuell	P	P	P	P
Kraftstoffanzeige	●	●	●	●
Kraftstofftank 105l ab L3	●	●	●	–
Kraftstofftank 80l bis L2	●	●	–	●
Licht und Regensensor[6]	– / P[2]	P	P[3]	P
Lichtmaschine 185A	●	●	●	●
Pollenfilter	P	P	P	P
Schaltpunktanzeige für kraftstoffsparenden Fahrweise	●	●	●	●
Servolenkung	●	●	●	●
Tempopilot mit Geschwindigkeitsbegrenzer[6]	– / P[2]	P	P[3]	P
Verschleißkontrolllampe der Bremsbeläge	●	●	●	●
Warnanzeige offene Tür	●	●	●	●
Warnsignal „Licht an“	●	●	●	●
Warnsignal bei nicht angelegtem Gurt (Fahrer)	●	●	●	●
Zentralverriegelung mit 2-Knopf-Funkfernbedienung	●	●	●	●

○ Sonderausstattung
● Serienausstattung
– Werkseitig nicht lieferbar
P im Paket erhältlich

[1] ab 3.3 t Serie
[2] nur für Kastenwagen mit Doppelkabine
[3] ab L4 Serie
[4] nicht für Kastenwagen mit Doppelkabine
[5] nur für 2.8 t und 3.0 t
[6] ab 150 PS Motor und ab L4 Serie, nicht für Kombi F30.10

Die Ausstattung

Typ	Kastenwagen			Kombi
	Frontantrieb		Heckantrieb	Frontantrieb
	PRO	COMFORT	COMFORT	COMFORT
Sicherheit				
ABS mit elektronischer Bremskraftverteilung	●	●	●	●
Beifahrerairbag[1]	P / ●[2]	○	P	●
Drei-Punkt-Gurtsystem auf allen Plätzen	●	●	●	●
Elektronische Wegfahrsperre	●	●	●	●
ESP mit Beladungserkennung und ASR[3]	P / ●[2]	●	●	●
Fahrerairbag	●	●	●	●
Höhenverstellbares Lenkrad	●	●	●	●
Isofix, in der zweiten Sitzreihe, Fahrerseite und auf mittlerem Sitz	–	–	–	●
Nebelscheinwerfer[4]	– / P[2]	P	P	P
Nebelschlussleuchte	●	●	●	●
Seitenairbag für Fahrer	–	–	–	●
Verstellbare Kopfstützen auf den äußeren Sitzplätzen, erste Reihe	●	●	●	●
Innenausstattung				
12-V Steckdose im Laderaum	–	●	●	–
12-V Steckdosen im Armaturenbrett (2x)	●	●	●	●
Ablagefächer an den Vordertüren	●	●	●	●
Ablagegalerie über der Windschutzscheibe	●	●	●	●
Beifahrerdoppelsitzbank mit umklappbarer Rückenlehne in der Mitte	●	–	–	●
Beifahrerdoppelsitzbank mit umklappbarer Rückenlehne in der Mitte und schwenkbarer Arbeitsfläche sowie Staufach (pro Sitz zugänglich)	–	●	●	–
Brillenablagefach (oberhalb der Fahrertür)	–	●	●	–
Einstiegsleuchten an den Vordertüren	–	●	●	–
Gefederter Schwingsitz für Fahrer mit Mittelarmlehne und Lordosenstütze 4-fach einstellbar[5]	–	○	○	–
Geschlossenes Ablagefach zentral im Armaturenbrett	●	●	●	●
Getränkehalter	●	●	●	●
Handschuhfach[6]	●	●	●	●
Handyhalterung und Ablage für Münzen	●	●	●	●
Hintere Sitzreihen demontierbar[7]	–	–	–	●
Höhenverstellbarer Fahrersitz mit Mittelarmlehne	●	●	●	●
Höhenverstellbares Lenkrad	●	●	●	●
Holzboden, beschichtet[8]	P / –[9]	P	P	–
Kleiderhaken 3 Stk. an der Trennwand	● / –[9]	●	●	–
Klemmbrett[10]	● / –[9]	●	●	–
Laderaumbeleuchtung	●	●	●	–
Laderaumverkleidung bis Fensterkante	●	●	●	●
Lordosenstütze für Fahrersitz	●	●	●	●
Leseleuchte	●	●	●	●
Parktickethalter, Kleingeldablagefach sowie Ablage für ein Mobiltelefon	●	●	●	●
Sonnenblende, Fahrer & Beifahrer	●	●	●	●
Staufach unter der Beifahrerdoppelsitzbank	–	●	●	–
Trennwand verblecht	● / –[9]	–	–	–
Trennwand verglast	P / ●[2]	P	P	–
Verkleidete Trennwand	–	●	●	–
Verzurrösen (L1 8Stk, L2 10Stk, L3 12Stk, L4 14Stk)	●	●	●	●
Wärmeschutzverglasung	●	●	●	●
Zusätzliches Staufach an den Vordertüren	–	●	●	–

○ Sonderausstattung
● Serienausstattung
– Werkseitig nicht lieferbar
P im Paket erhältlich

[1] ab L4 Serie
[2] nur für Kastenwagen mit Doppelkabine
[3] für Heckantrieb Serie
[4] ab 150 PS Motor und ab L4 Serie, nicht für Kombi F30.10
[5] ab L3 erhältlich
[6] in Verbindung mit C&S Paket gekühlt
[7] ohne Werkzeug
[8] ab L3 erhältlich
[9] nicht für Kastenwagen mit Doppelkabine
[10] nicht in Verbindung mit Beifahrerairbag

Technische Daten

Motorisierung		dCi 100 DPF	dCi 125 DPF		dCi 150 DPF	
Motor / Getriebe						
Antrieb		Frontantrieb	Frontantrieb	Heckantrieb	Frontantrieb	Heckantrieb
Batterie		12 V / 95 AH				
Dieselpartikelfilter		ja				
Feinstaubplakette		grün				
Gemischaufbereitung		Common Rail				
Getriebe		mechanisches 6–Gang–Schaltgetriebe				
Hubraum	cm^3	2.299				
Lichtmaschine	A	185				
Maximales Drehmoment	nm	285	310		350	
bei U/min		1.250–2.000	1.250–2.500	1.500–2.500	1.500–2.750	
Nennleistung	kW/PS	74/100	92/125		107/146	
bei U/min		3.500	3.500		3.500	
Schadstoffklasse		EURO 5				
Zylinderzahl / Ventile		4/16				
Fahrdaten[1]						
CO_2-Emissionen Kombi kombiniert	g/km	190	190–195	–	224	–
CO_2-Emissionen Kastenwagen kombiniert	g/km	205–209		243–260	233	249
Effizienzklasse Kombi		C	C	–	D	–
Höchstgeschwindigkeit	km/h	134	154	143	154	140–149
Kraftstoffart		Diesel				
Tankinhalt	l	80 oder 105				
Verbrauch Kombi kombiniert[2]	l	7,2	7,2–7,4	–	8,5	–
Verbrauch Kastenwagen kombiniert[2]	l	7,8–8,0		9,2–9,8	8,9	9,4
Fahrwerk / Lenkung						
Bremssystem, hinten		Scheiben 305 mm				
Bremssystem, vorne		Scheiben, innenbelüftet 302 mm				
Hinterachse		Rohrprofilachse; Parabelfedern aus Stahl; Frontantrieb: Einblatt; Heckantrieb Einzelbereifung: Zweiblatt, Doppelbereifung: Dreiblatt				
Lenkung		Servolenkung				
Vorderachse		Pseudo-McPherson, doppelte Dreiecksquerlenker, Schraubenfedern, Querstabilisator				
Wartungsintervalle						
Luftfilterwechsel		120.000 km				
Kühlflüssigkeitswechsel		160.000 km oder alle 6 Jahre				
Ölwechsel		40.000 km oder alle 2 Jahre				

[1] Die angegebenen Werte wurden nach den vorgeschriebenen Messverfahren VO (EG) 715/2007 in der jeweils gegenwärtigen Fassung ohne Zusatzausstattung ermittelt. Die Werte dienen alleine den Vergleichszwecken und beziehen sich weder auf ein einzelnes konkretes Fahrzeug noch sind sie Bestandteil eines Angebotes.

[2] Mit eingeschalteter Klimaanlage erhöht sich der Verbrauch um ca. 0.2l/100 KM

Maße und Gewichte[1)]

		Kastenwagen								
		Frontantrieb					Heckantrieb			
		L1H1		L2H2		L3H2	L3H2	L4H2		L4H3
							Einzel-bereifung	Zwillingsbereifung		
		2,8 t	3,3 t	3,3 t	3,5 t	3,5 t	3,5 t	3,5 t	4,5 t	3,5 t
Gewichte										
Zulässiges Gesamtgewicht	kg	2.800	3.300	3.300	3.500	3.500	3.500	3.500	4.500	3.500
Zulässiges Gesamtzuggewicht	kg	5.300	5.800	5.800	6.000	6.000	6.000	6.500	7.500	6.500
Zulässige Achslast vorne	kg	1.550	1.650	1.650	1.850	1.850	1.850	1.850	1.850	1.850
Zulässige Achslast hinten	kg	1.650	1.900	1.900	2.100	2.100	2.300	2.800	3.200	2.800
Zulässige Anhängelast, gebremst	kg	2.500	2.500	2.500	2.500	2.500	2.500	3.000	3.000	3.000
Zulässige Anhängelast, ungebremst	kg	750	750	750	750	750	750	750	750	750
Leergewicht, minimal[1)]	kg	1.922	1.922	2.002	2.002	2.045 / 2.252[2)]	2.234	2.399	2.399	2.441
Stützlast, kg	kg	100	100	100	100	100	100	120	120	120
Nutzlast, maximal	kg	878	1.378	1.298	1.498	1.455 / 1.248[2)]	1.266	1.101	2.101	1.059
Bereifung										
Reifengröße		215/65 R16C 109/107R	215/65 R16C 109/107R	215/65 R16C 109/107R	225/65 R16C 112/110R	225/65 R16C 112/110R	235/65 R16C 115/113R	195/75 R16C 107/105R	195/75 R16C 107/105R	195/75 R16C 107/105R
Felgengröße		6.5J x 16	6.5J x 16	6,5J x 16	6.5J x16	6.5J x16	7J x 16	5.5J x16	5.5J x16	5.5J x16
Wendekreis zwischen Bordsteinen	m	12,00	12,00	13,60	13,60	15,70	13,60	15,70		15,70
Wendekreis zwischen Mauern	m	12,50	12,50	14,10	14,10	16,20	14,10	16,20		16,20

[1)] Maße und Gewichte können ausstattungsbedingt abweichen. Alle Gewichtsangaben verstehen sich auf das Fahrzeug im fahrbereiten Zustand inkl. Fahrer (75 kg).
[2)] Kastenwagen mit Doppelkabine

Maße und Gewichte[1)]

		Kombi	
		Frontantrieb	
		L1H1	L2H2
		3,0 t	3,5 t
Gewichte			
Zulässiges Gesamtgewicht		2.980	3.500
Zulässiges Gesamtzuggewicht	kg	5.480	6.000
Zulässige Achslast vorne	kg	1.550	1.850
Zulässige Achslast hinten	kg	1.650	2.100
Zulässige Anhängelast, gebremst	kg	2.500	2.500
Zulässige Anhängelast, ungebremst	kg	750	750
Leergewicht, minimal[1)]	kg	2.062	2.159
Stützlast, kg	kg	100	100
Nutzlast, maximal	kg	918	1.341
Bereifung			
Reifengröße		215/65 R16C 109/107R	225/65 R16C 112/110R
Felgengröße		6.5J x 16	6.5J x16
Wendekreis zwischen Bordsteinen	m	12,00	13,60
Wendekreis zwischen Mauern	m	12,50	14,10

[1)] Maße und Gewichte können ausstattungsbedingt abweichen. Alle Gewichtsangaben verstehen sich auf das Fahrzeug im fahrbereiten Zustand inkl. Fahrer (75 kg).

Abmessungen

Version				Kastenwagen									Kombi	
Antrieb				Frontantrieb					Heckantrieb				Frontantrieb	
Hinterachsbereifung				Einzel	Einzel	Einzel	Einzel	Einzel	Einzel	Doppel	Doppel	Doppel	Einzel	Einzel
Länge				L1		L2		L3		L4			L1	L2
Höhe				H1		H2		H2		H2		H3	H1	H2
Laderaumvolumen				8	8	10,8	10,8	13 / 9[1]	12,4	14,9		17	2,8	4,7
Tonnage				2,8	3,3	3,3	3,5	3,5	3,5	3,5	4,5	3,5	3,0	3,5
Sitzplätze				3 / 7[1]									9	
Außenabmessungen														
Gesamtfahrzeuglänge		mm	B	5.048	5.048	5.548	5.548	6.198	6.198	6.848	6.848	6.848	5.048	5.548
Radstand		mm	A	3.182	3.182	3.682	3.682	4.332	3.682	4.332	4.332	4.332	3.182	3.682
Überhang vorne		mm	C	842	842	842	842	842	842	842	842	842	842	842
Überhang hinten		mm	D	1.024	1.024	1.024	1.024	1.024	1.674	1.674	1.674	1674	1.024	1.024
Gesamtbreite	ohne Rückspiegel	mm	G	2.070	2.070	2.070	2.070	2.070	2.070	2.070	2.070	2.070	2.070	2.070
	mit Rückspiegel	mm	G1	2.470	2.470	2.470	2.470	2.470	2.470	2.470	2.470	2.470	2.470	2.470
Gesamthöhe	Min.	mm	H	2.290	2.290	2.482	2.486	2.475	2.507	2.541	2.541	2.792	2.290	2.486
unbeladen	Max.	mm	H	2.303	2.303	2.495	2.499	2.488	2.527	2.557	2.557	2.808	2.303	2.499
Spurbreite vorne		mm	E	1.750	1.750	1.750	1.750	1.750	1.750	1.750	1.750	1.750	1.750	1.750
Spurbreite hinten		mm	F	1.730	1.730	1.730	1.730	1.730	1.730	1.612	1.612	1.612	1.730	1.730
Bodenfreiheit	Min.	mm	K	189	182	174	178	172	197	167	167	167	189	178
	Max.	mm	K	196	190	181	185	181	208	178	178	178	196	185
Laderaum-/Fahrgastraumabmessungen														
Laderaumlänge	Boden	mm	Z1	2.583	2.583	3.083	3.083	3.733	3.733	4.383	4.383	4.383	948	1.448
	1,1 m über dem Bodenblech	mm	Z1'	2.530	2.530	3.030	3.030	3.680 / 2.640[1]	3.680	4.330	4.330	4.330	–	–
Laderaumbreite	Max	mm	Y3	1.765	1.765	1.765	1.765	1.765	1.765	1.765	1.765	1.765	1.765	1.765
Laderaumbreite	zwischen Radkästen	mm	Y2	1.380	1.380	1.380	1.380	1.380	1.380	1.080	1.080	1.080	1.380	1.380
Laderaumhöhe	innen bis Dach	mm	EC18	1.700	1.700	1.894	1.894	1.894	1.798	1.798	1.798	2.048	1.700	1.894
Laderaumvolumen	Z1*Y3*EC18	m^3		7,75	7,75	10,31	10,31	12,48	11,85	13,91	13,91	15,84	2,84	4,84
Ladekante	Min	mm	J	546	546	545	548	543	674	701	701	700	546	546
unbeladen	Max	mm	J	560	560	558	562	557	696	717	717	715	560	560
Schiebetür	Durchlassbreite	mm	Y4	1.050	1.050	1.270	1.270	1.270	1.270	1.270	1.270	1.270	1.050	1.270
	Durchlasshöhe	mm	Z2	1.581	1.581	1.780	1.780	1.780	1.684	1.684	1.684	1.684	1.581	1.780
Hecktüre	Durchlassbreite, unten	mm	Y1	1.580	1.580	1.580	1.580	1.580	1.580	1.580	1.580	1.580	1.580	1.580
	Durchlassbreite, oben	mm		1.577	1.577	1.577	1.577	1.577	1.577	1.577	1.577	1.577	1.577	1.577
	Durchlasshöhe	mm	Z	1.627	1.627	1.820	1.820	1.820	1.724	1.724	1.724	1.724	1.627	1.820

[1] Kastenwagen mit Doppelkabine

Abmessungen

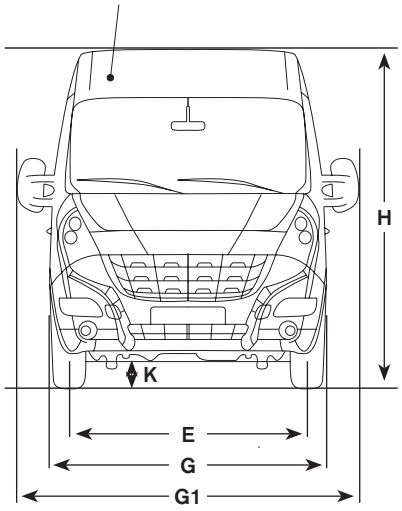

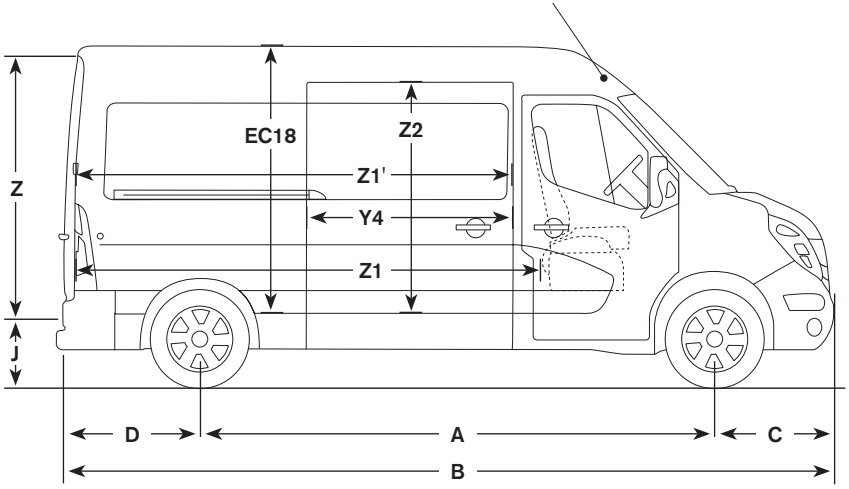

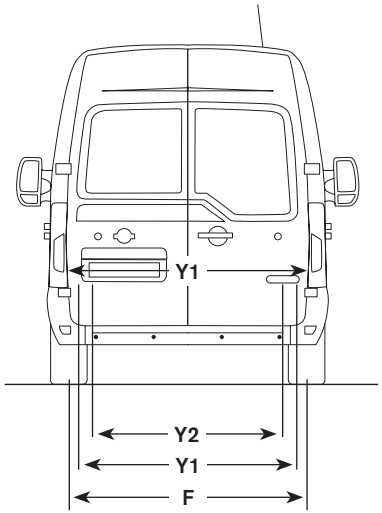

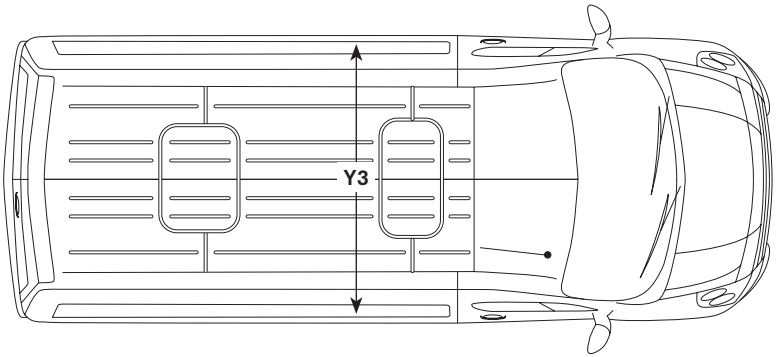

Farben

Farbe		Serie / Option
Standard		
Z09B	Ice White	●
Z52B	Bright Red	●
RNQB	Volga Blue	●
Z51B	Blue Saviem	●
Z48B	Orange	●
Z53B	Lemon Yellow	●
Z39B	Delta Blue	●
Metallic		
KNHB	Star Grey	○
J47B	Blue Grey	○
Z11B	Black	○

● Ohne Aufpreis erhältlich
○ Sonderausstattung

NISSAN Services

NISSAN Anschlussgarantie:

Fahren Sie auch nach Ablauf der Neufahrzeug-Garantie entspannt weiter. Eine NISSAN Anschlussgarantie gibt Ihnen einen umfangreichen Schutz vor unerwarteten Reparaturkosten für bis zu 24 weitere Monate.

Ihr NISSAN Händler unterbreitet Ihnen gerne ein persönliches Angebot.

Ihr NISSAN Händler:

NISSAN CENTER EUROPE GMBH

Renault Nissan Straße 6 –10
50321 Brühl

Internetadresse: www.nissan.de

Dieser Prospekt wurde auf chlorfrei gebleichtem Papier gedruckt. Stand: April 2013 – Druck-Nr.: 6822.