Innovation that excites

NISSAN
NV400
PRITSCHENWAGEN

PREISLISTE

gültig ab 01. April 2013

Die Modelle — NV400 Einzelkabine Pritschenwagen

Modell	Länge / Höhe	Tonnage-Klasse (t)*	Antrieb	Motorisierung	kW (PS)	Preise € PRO exkl. MwSt.	Preise € PRO inkl. MwSt.
NV400 F35.13	L2H1	3,5	Frontantrieb	2.3 dCi 125 DPF	92 (125)	27.580,–	32.820,20
NV400 F35.13	L3H1	3,5	Frontantrieb	2.3 dCi 125 DPF	92 (125)	28.730,–	34.188,70
NV400 R35.13[1)]	L3H1	3,5	Heckantrieb	2.3 dCi 125 DPF	92 (125)	30.930,–	36.806,70
NV400 R35.13[1)]	L4H1	3,5	Heckantrieb	2.3 dCi 125 DPF	92 (125)	32.080,–	38.175,20

Die Modelle — NV400 Doppelkabine Pritschenwagen

Modell	Länge / Höhe	Tonnage-Klasse (t)*	Antrieb	Motorisierung	kW (PS)	Preise € PRO exkl. MwSt.	Preise € PRO inkl. MwSt.
NV400 F35.13	L2H1	3,5	Frontantrieb	2.3 dCi 125 DPF	92 (125)	29.680,–	35.319,20
NV400 F35.13	L3H1	3,5	Frontantrieb	2.3 dCi 125 DPF	92 (125)	30.830,–	36.687,70
NV400 R35.13	L3H1	3,5	Heckantrieb	2.3 dCi 125 DPF	92 (125)	31.830,–	37.830,70
NV400 R35.13[1)]	L3H1	3,5	Heckantrieb	2.3 dCi 125 DPF	92 (125)	33.030,–	39.305,70

Weitere Versionen auf Anfrage erhältlich, ihr NISSAN Händler informiert Sie gerne.

* Das exakte zulässige Gesamtgewicht sowie die Nutzlast entnehmen Sie bitte dem technischen Daten am Ende dieser Preisliste.

[1)] Zwillingsbereifung hinten

Alle Preisangaben in EURO sind unverbindliche Preisempfehlungen unter Berücksichtigung von 19% Mehrwertsteuer ab Auslieferungslager der NISSAN CENTER EUROPE GMBH zuzüglich Überführung und Zulassung. Der Inhalt entspricht den zum Zeitpunkt der Drucklegung vorhandenen Kenntnissen. Änderungen der beschriebenen Modelle bleiben vorbehalten. Ihr NISSAN Händler wird Sie gerne über etwaige Änderungen informieren.

Sonderausstattung gegen Mehrpreis

Pritschenwagen PRO

OPTIONEN	Preise € exkl. MwSt.	Preise € inkl. MwSt.	NV400 Pritschenwagen FWD/RWD
TECHNIK			
Differenzialsperre	**590,–**	**702,10**	○[1]
KOMFORT			
Cool & Sound Paket – manuelle Klimaanlage – Pollenfilter – Radio CD-Kombination inkl. Bluetooth®-Freisprecheinrichtung und Lenkradsteuerung	**999,–**	**1.188,81**	○
SICHERHEIT			
– ESP	**400,–**	**476,00**	○/●[2]
Tachograph, digital[3] inkl. Schnittstelle für Aufbauten (CAN)	**820,–**	**975,80**	○
LACKIERUNG			
Metallic Lackierung	**580,–**	**690,20**	○

[1] Nur für Heckantrieb
[2] Für Heckantrieb Serie
[3] Digitale Kontrollgeräte müssen von einer gem. §57b StVZO zugelassenen Werkstatt kalibriert werden. Hierdurch entstehen zusätzliche Kosten.

● Serienausstattung
○ Option

Alle Preisangaben in EURO sind unverbindliche Preisempfehlungen unter Berücksichtigung von 19% Mehrwertsteuer ab Auslieferungslager der NISSAN CENTER EUROPE GMBH zuzüglich Überführung und Zulassung. Der Inhalt entspricht den zum Zeitpunkt der Drucklegung vorhandenen Kenntnissen. Änderungen der beschriebenen Modelle bleiben vorbehalten. Ihr NISSAN Händler wird Sie gerne über etwaige Änderungen informieren.

Original NISSAN Zubehör

Zubehör	Preise € exkl. MwSt.	Preise € inkl. MwSt.	Pritschenwagen
Nebelleuchten, Satz á 2 Stück	**270,00**	**321,30**	S
Einparkhilfe für den vorderen Stoßfänger, akustische Warnung durch 4 Sensoren	**171,00**	**203,49**	S
Anhängezugvorrichtung mit Kugelkopf, inklusive Elektrosatz 13-polig, für Modelle mit Heck-Einzelbereifung	**470,59**	**560,00**	S
Anhängezugvorrichtung mit Kugel-/Maul-Kopf, inklusive Elektrosatz 13-polig, für Modelle mit Heck-Doppel-Bereifung	**539,88**	**642,46**	S
Gummi-Fussmatten, Satz für vorne	**29,64**	**35,27**	S
Textil-Fussmatten, Satz für vorne	**23,80**	**28,32**	S
Aschenbecher für Getränkehalter	**26,83**	**31,93**	S
Mobiltelefon und Zettelbox für Becherhalter	**29,00**	**34,51**	S
NISSAN Sicherheitspaket bestehend aus 1 Warndreieck, 1 Warnweste gem. EN 471 und Verbandmaterial nach DIN 13164	**22,00**	**26,18**	S
Pioneer 1 DIN Audiokit inkl. Lautsprecher vorne	**134,96**	**160,60**	S

Alle Preise zzgl. Montage,
TÜV und Lackierung wo erforderlich

Wesentliche Serienausstattung

Pritschenwagen PRO
ABS mit EBV
Allwetterreifen
Aluminiumpritsche, Holzboden mit rutschsicherem Harzschutz, Rahmen u. Querträger aus Stahl
Außenspiegel elektrisch einstell- und beheizbar
Beifahrerdoppelsitzbank mit umklappbarer Rückenlehne in der Mitte
Elektrische Fensterheber
ESP (Serie für Heckantrieb)
Ersatzrad
Fahrerairbag
Fahrersitz höhenverstellbar, mit Mittelarmlehne und Lordosenstütze
Geschlossenes Ablagefach zentral in der Armaturentafel
Klemmbrett an der Armaturentafel
Kraftstofftank 80l
Kunstleder
Lenkrad höhenverstellbar
Zentrale Radabdeckung
Zentralverriegelung
Zwei 12V Steckdosen in der Fahrerkabine

Rechenbeispiel

Grundmodell

Gewünschte Sonderausstattung

Kaufpreis

Finanzierung

Anzahlung/Gebrauchtwagen

Kreditwunsch

1. Monatsrate

__ __ **Monatsraten à** __ __

Leasing

Sonderzahlung

Leasingrate/Monat

__ __ **Monate Vertragsdauer**

__ __ __ __ __ __ **Jährliche Fahrleistung/km**

Die Ausstattung

Typ	Pritschenwagen PRO
Außenausstattung	
Außenspiegel elektrisch einstellbar und beheizbar	●
Integriertes Blinklicht im Außenspiegel	●
Zentrale Radabdeckung mit integriertem Markenzeichen	●
Seitliche Begrenzungsleuchten ab L3	●
Metallic Lackierung	○
Allwetterreifen M+S Kennung	●
Technische Ausstattung	
Servolenkung	●
Zentralverriegelung	●
Drehzahlmesser	●
Tageskilometeranzeige	●
Kraftstoffanzeige	●
Temperaturanzeige	●
Schaltpunktanzeige	●
Ölstandanzeige, digital (beim Einschalten der Zündung)	●
Warnanzeige offene Türe	●
Warnsignal „bei nicht angelegtem Gurt (Fahrer)“	●
Warnsignal „Licht an“	●
Elektrische Fensterheber	●
Belüftung und Heizung (4-stufig), Umluftschalter	●
Klimaanlage, manuell	P
Pollenfilter	P
Lichtmaschine 180A	●
Außentemperaturanzeige	●
Kraftstofftank 80 l	●
Zentralverriegelung mit 2-Knopf-Funkvernbedienung	●
Sicherheit	
Fahrerairbag	●
ABS mit elektronischer Bremskraftverteilung	●
ESP mit Beladungserkennung und ASR[1)]	○/●[1)]
Höhenverstellbares Lenkrad	●
Drei-Punkt-Gurtsystem auf allen Plätzen	●
Elektronische Wegfahrsperre	●
Verstellbare Kopfstützen auf den vorderen äußeren Plätzen	●
Nebelschlussleuchte	●
Innenausstattung	
12-V Steckdosen im Amaturenbrett (2x)	●
Ablagegalerie über der Windschutzscheibe	●
Ablagefächer an den Vordertüren	●
Geschlossenes Ablagefach zentral im Amaturenbrett	●
Getränkehalter	●
Handschufach[2)]	●
Klemmbrett	●
Handyhalterung und Ablage für Münzen	●
Sonnenblende, Fahrer & Beifahrer	●
Wärmeschutzverglasung	●
Höhenverstellbarer Fahrersitz mit Mittelarmlehne	●
Lordosenstütze für Fahrersitz	●
Beifahrerdoppelsitzbank mit umklappbarer Rückenlehne in der Mitte	●

○ Sonderausstattung – Werkseitig nicht lieferbar [1)] Für Heckantrieb Serie
● Serienausstattung P im Paket erhältlich [2)] In Verbindung mit C&S Paket gekühlt

Technische Daten

Motorisierung		NV400 Pritschenwagen dCi 125 DPF	
Motor / Getriebe			
Schadstoffklasse		EURO 5	
Feinstaubplakette		grün	
Dieselpartikelfilter		●	
Zylinderzahl / Ventile		4/16	
Hubraum cm^3		2.298	
Nennleistung	KW/PS	92/125	
bei U/min		3.500	
Maximales Drehmoment	nm	310	
bei U/min		1.250–2.500	1.500–2.500
Gemischaufbereitung		Common Rail	
Antrieb		Vorderradantrieb	Hinterradantrieb
Getriebe		6–Gang–manuell	
Batterie		12V / 95AH	
Lichtmaschine	A	185	
Fahrdaten[1]			
Höchstgeschwindigkeit	km/h	138	
Kraftstoffart		Diesel	
Tankinhalt	l	80	
Verbrauch kombiniert[2]	l	8,6	9,2
$C0_2$-Emissionen kombiniert	g/km	226	243
Fahrwerk / Lenkung			
Vorderachse		Pseudo-McPherson, doppelte Dreiecksquerlenker, Schraubenfedern, Querstabilisator	
Hinterachse		Rohrprofilachse; Parabelfedern aus Stahl; Frontantrieb: Einblatt; Heckantrieb Einzelbereifung: Zweiblatt, Doppelbereifung: Dreiblatt	
Bremssystem, hinten		Scheiben 305 mm	
Bremssystem, vorne		Scheiben, innenbelüftet 302 mm	
Lenkung		Servolenkung	
Wartungsintervalle			
Ölfilterwechsel		40.000 km oder alle 2 Jahre	
Kühlflüssigkeitswechsel		160.000 km oder alle 6 Jahre	
Luftfilterwechsel		120.000 km	

[1] Die angegebenen Werte wurden nach den vorgeschriebenen Messverfahren VO (EG) 715/2007 in der jeweils gegenwärtigen Fassung ohne Zusatzausstattung ermittelt. Die Werte dienen alleine den Vergleichszwecken und beziehen sich weder auf ein einzelnes konkretes Fahrzeug noch sind sie Bestandteil eines Angebotes.
[2] Mit eingeschalteter Klimaanlage erhöht sich der Verbrauch um ca. 0.2l/100 KM

Maße und Gewichte

Version		Einzelkabine Pritsche				Doppelkabine Pritsche			
Antrieb		**Front**	**Front**	**Heck**	**Heck**	**Front**	**Front**	**Heck**	**Heck**
Hinterachsbereifung		**Einzel**	**Einzel**	**Doppel**	**Doppel**	**Einzel**	**Einzel**	**Einzel**	**Doppel**
Länge		**L2**	**L3**	**L3**	**L4**	**L2**	**L3**	**L3**	**L3**
Höhe		**H1**							
Tonnage		**3,5**							
Gewichte									
Zulässiges Gesamtgewicht		3.500	3.500	3.500	3.500	3.500	3.500	3.500	3.500
Zulässiges Gesamtzuggewicht	kg	6.000	6.000	6.500	6.500	6.000	6.000	6.000	6.500
Zulässige Achslast vorne	kg	1.850	1.850	1.850	1.850	1.850	1.850	1.850	1.850
Zulässige Achslast hinten	kg	2.100	2.100	2.800	2.800	2.100	2.100	2.300	2.800
Zulässige Anhängelast, gebremst	kg	2.500	2.500	3.000	3.000	2.500	2.500	2.500	3.000
Zulässige Anhängelast, ungebremst	kg	750	750	750	750	750	750	750	750
Leergewicht, minimal[1)]	kg	2.113	2.185	2.438	2.524	2.267	2.341	2.495	2.584
Stützlast, kg	kg	100	100	120	120	100	100	100	120
Nutzlast, maximal	kg	1.387	1.315	1.062	976	1.233	1.159	1.005	916
Bereifung									
Reifengröße		225/65 R16	225/65 R16	195/75 R16	195/75 R16	225/65 R16	225/65 R16	235/65 R16	195/75 R16
Felgengröße		J6,5 x 16	J6,5 x 16	J5,5 x 16	J5,5 x 16	J6,5 x 16	J6,5 x 16	J7,0 x 16	J5,5 x 16
Wendekreis zwischen Bordsteinen	m	13,6	15,7	13,6	15,7	13,6	15,7	15,7	13,6
Wendekreis zwischen Mauern	m	14,1	16,2	14,1	16,2	14,1	16,2	16,2	14,1

[1)] Maße und Gewichte können ausstattungsbedingt abweichen. Alle Gewichtsangaben verstehen sich auf das Fahrzeug im fahrbereiten Zustand inkl. Fahrer (75 kg).

Abmessungen

Version				Einzelkabine Pritsche				Doppelkabine Pritsche			
Antrieb				**Front**	**Front**	**Heck**	**Heck**	**Front**	**Front**	**Heck**	**Heck**
Hinterachsbereifung				**Einzel**	**Einzel**	**Doppel**	**Doppel**	**Einzel**	**Einzel**	**Einzel**	**Doppel**
Länge				**L2**	**L3**	**L3**	**L4**	**L2**	**L3**	**L3**	**L3**
Höhe				**H1**							
Tonnage				**3,5**							
Sitzplätze				**3**				**7**			
Außenabmessungen											
Gesamtfahrzeuglänge		mm	B	5.749	6.418	6.299	6.949	5.749	6.499	6.499	6.398
Radstand		mm	A	3.682	4.332	3.682	4.332	3.682	4.332	4.332	3.682
Überhang vorne		mm	C	842	842	842	842	842	842	842	842
Überhang hinten		mm	D	1.225	1.244	1.775	1.775	1.225	1.325	1.325	1.874
Gesamtbreite	ohne Außenspiegel	mm	G	2.070	2.070	2.070	2.070	2.070	2.070	2.070	2.070
	mit Außenspiegel	mm	G1	2.470	2.470	2.470	2.470	2.470	2.470	2.470	2.470
Gesamthöhe unbeladen		mm	H	2.350	2.350	2.375	2.375	2.350	2.350	2.375	2.375
Spurbreite vorne		mm	E	1.750	1.750	1.750	1.750	1.750	1.750	1.750	1.750
Spurbreite hinten		mm	F	1.730	1.730	1.612	1.612	1.730	1.730	1.730	1.612
Laderaumabmessungen											
Pritschenlänge	Außenmaß	mm	Z3	3.230	3.900	3.780	4.430	2.480	3.230	3.230	3.130
	Innenmaß	mm	Z3int	3.170	3.840	3.720	4.370	2.420	3.170	3.170	3.070
Pritschenbreite	Außenmaß	mm	G2	2.100	2.100	2.100	2.100	2.100	2.100	2.100	2.100
	Innenmaß	mm	G2int	2.040	2.040	2.040	2.040	2.040	2.040	2.040	2.040
Bordwand	Außenmaß	mm	J1	400	400	400	400	400	400	400	400
	Innenmaß	mm		397	397	397	397	397	397	397	397
Ladekante		mm		960	960	1.020	1.020	960	960	960	1.020
Ladefläche		m^2		6,5	7,8	7,6	8,9	4,9	6,5	6,5	6,3

Abmessungen

Alle Angaben in mm

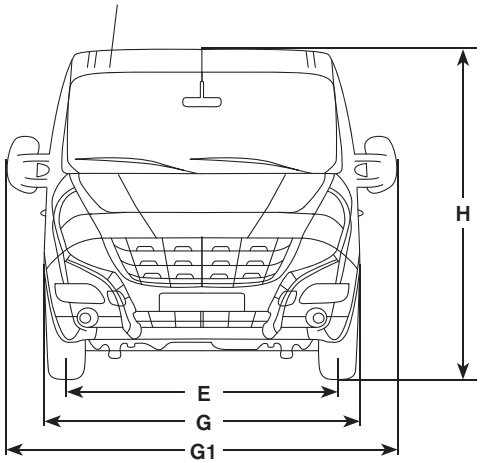

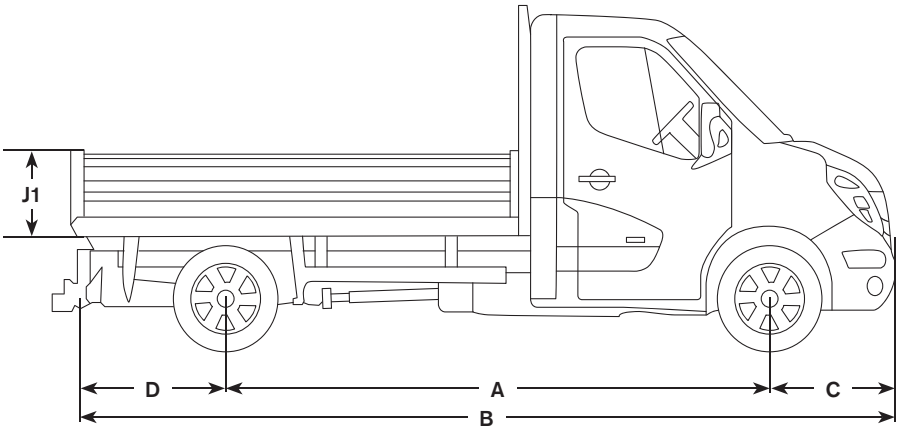

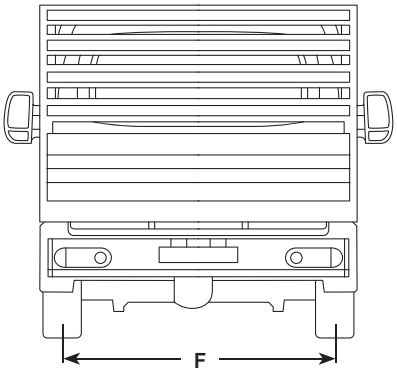

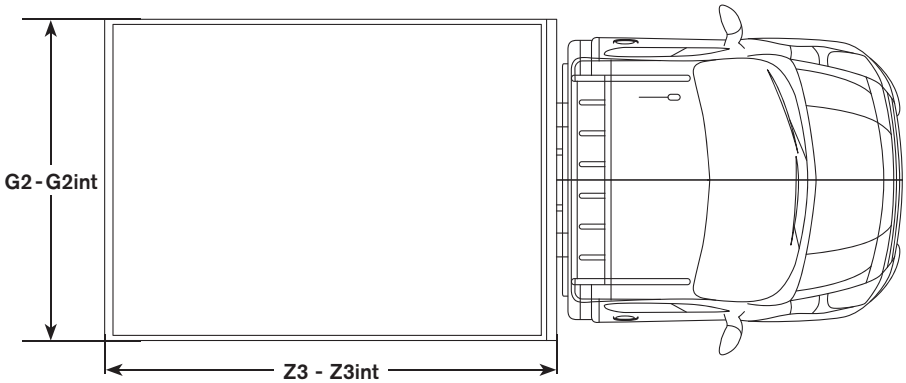

Farben

Farbe		Serie / Option
Standard		
Z09S	Ice White	●
Z52S	Bright Red	●
RNQS	Volga Blue	●
Z51S	Blue Saviem	●
Z48S	Orange	●
Z53S	Lemon Yellow	●
Z39S	Delta Blue	●
Metallic		
KNHS	Star Grey	○
J47S	Blue Grey	○
Z11S	Black	○

● Ohne Aufpreis erhältlich
○ Sonderausstattung

NISSAN Services

NISSAN Anschlussgarantie:

Fahren Sie auch nach Ablauf der Neufahrzeug-Garantie entspannt weiter. Eine NISSAN Anschlussgarantie gibt Ihnen einen umfangreichen Schutz vor unerwarteten Reparaturkosten für bis zu 24 weitere Monate.

Ihr NISSAN Händler unterbreitet Ihnen gerne ein persönliches Angebot.

Ihr NISSAN Händler:

NISSAN CENTER EUROPE GMBH

Renault Nissan Straße 6 –10
50321 Brühl

Internetadresse: www.nissan.de

Dieser Prospekt wurde auf chlorfrei gebleichtem Papier gedruckt. Stand: April 2013 – Druck-Nr.: 6974.